ROUND SABBIA STONE

I **ISTRUZIONI DI MONTAGGIO**
Lavabo in massello di marmo, senza troppopieno

GB **ASSEMBLY INSTRUCTIONS**
Washbasin in solid marble, without overflow

F **INSTRUCTIONS DE MONTAGE**
Lavabo en massif de marbre, sans trop-plein

D **MONTAGEANLEITUNGEN**
Waschbecken aus massivem Marmor, ohne Überlauf

Dimensioni d'ingombro e quote di fissaggio - Overall dimensions and fixing points
Dimensions d'encombrement et fixations - Maßen und Befestigungshöhe

WMSBAE05 - WMSBAE06 - WMSBAE07

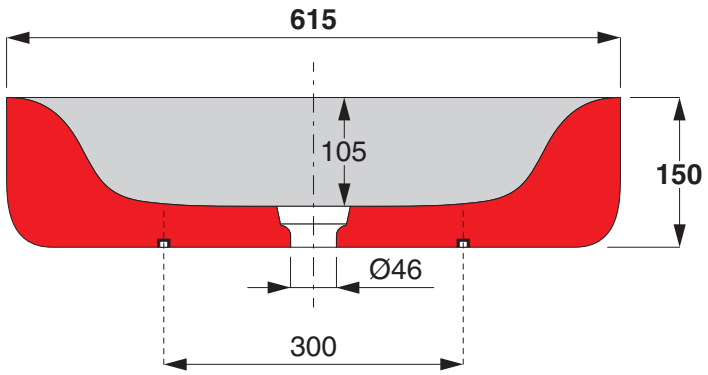

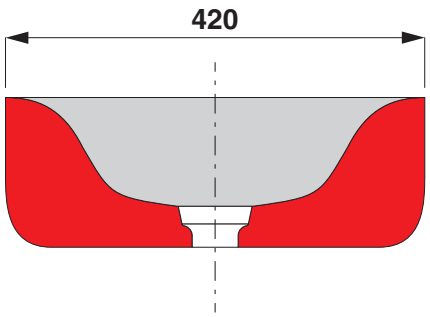

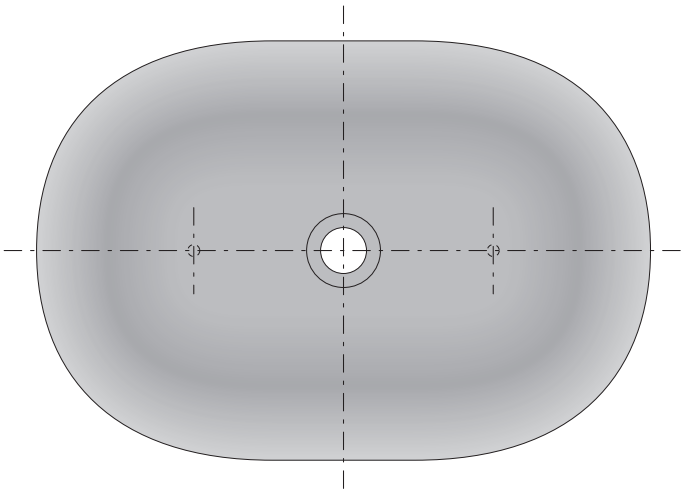

Peso a secco:
Weight without water:
Poids à sec:
Trockengewicht:

63 kg.

ATTENZIONE:
A causa del notevole peso del lavabo, è indispensabile la presenza di almeno 2 persone per l'installazione del prodotto.

WARNING:
Very heavy washbasin, at least 2 people are required for its installation.

ATTENTION:
À cause du poids important du lavabo, la présence d'au moins 2 personnes est indispensable pour son installation.

ACHTUNG:
Sehr schweres Waschbecken, für die Installation sind mindestens 2 Personen erforderlich.

1

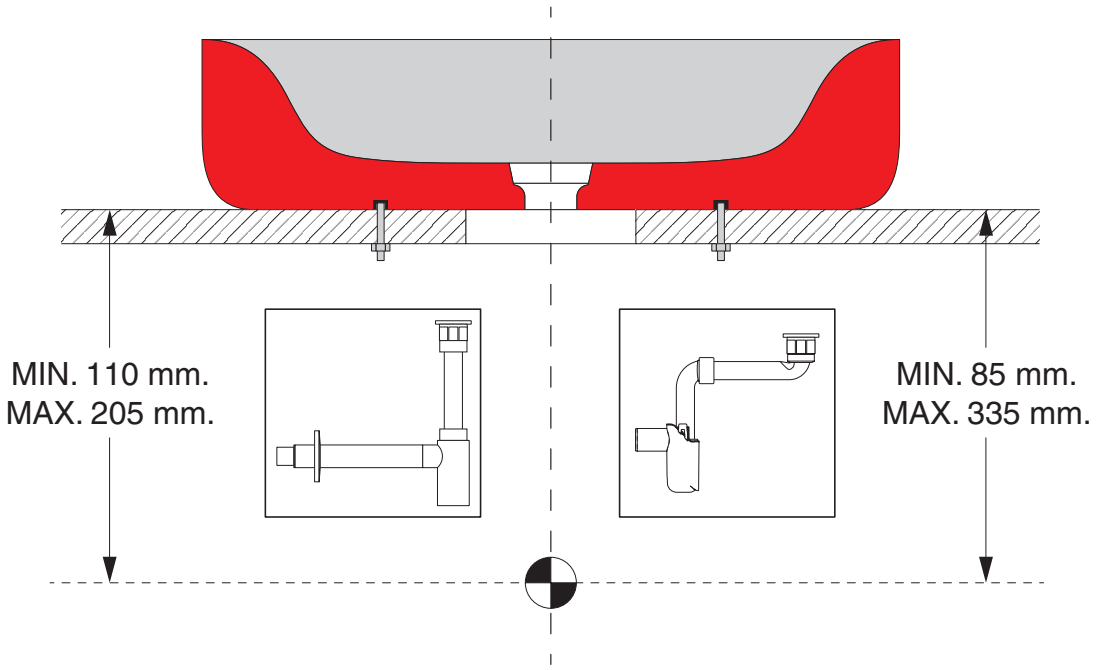

2

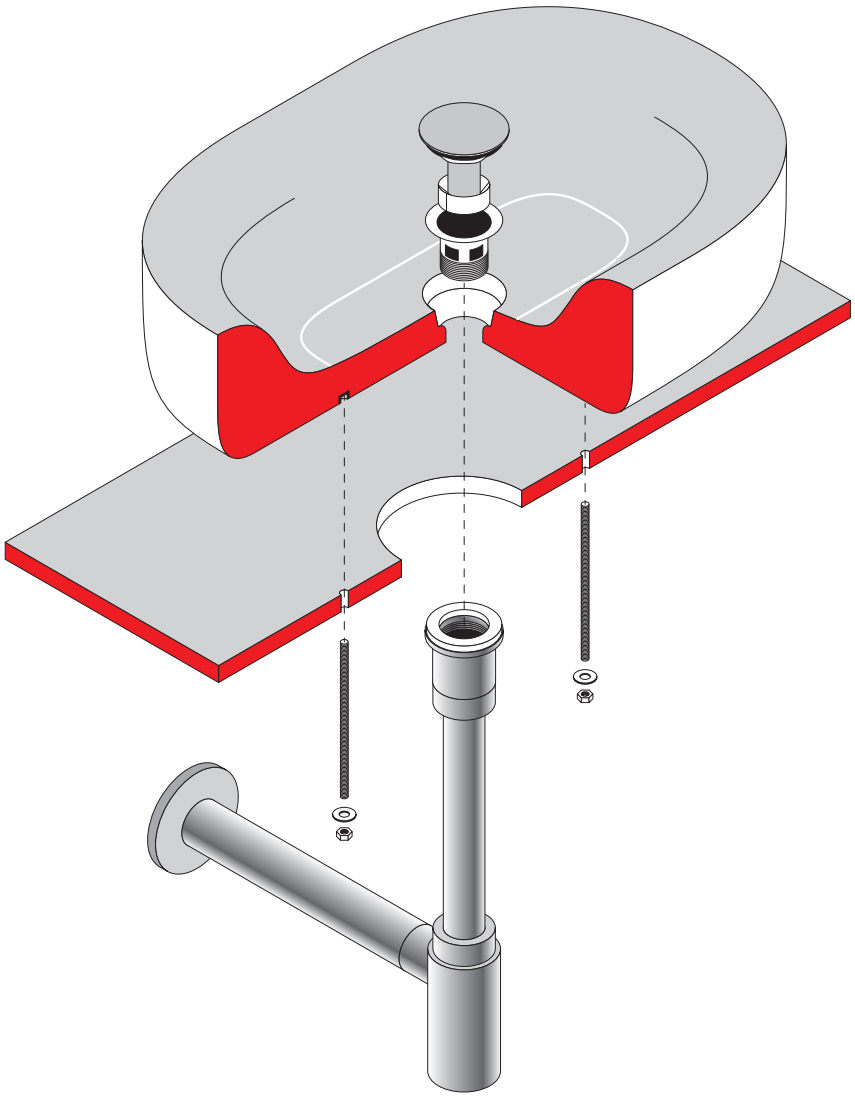

Pezzi di ricambio
Spare parts
Pièces de rechange
Ersatzteile

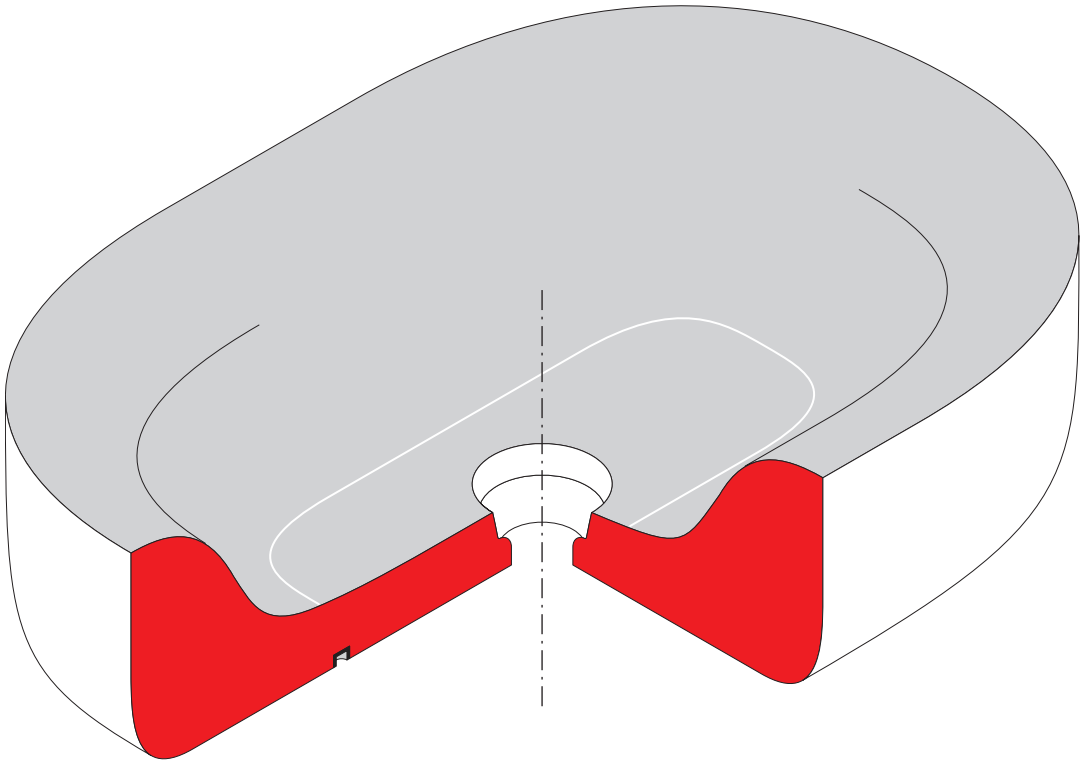

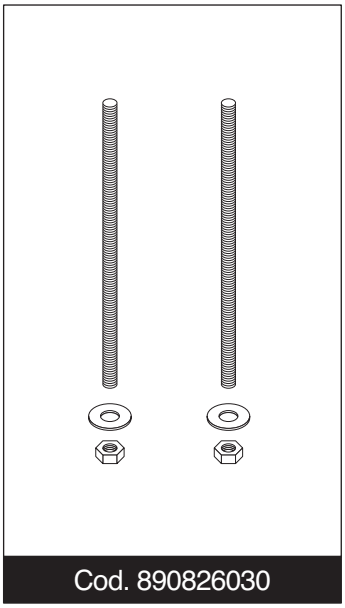

Cod. 890826030

BOFFI s.p.a. - Lentate sul Seveso (MB) - via Oberdan, 70
Tel. 0362/534.1 r.a. - Fax 0362/565077