I Istruzioni di montaggio
R.I.G. BATHROOM

GB Assembly instructions
R.I.G. BATHROOM

F Instructions de montage
R.I.G. BATHROOM

D Montageanleitungen
R.I.G. BATHROOM

ATTENZIONE

L'ISTRUZIONE MOSTRA LA SEQUENZA DI MONTAGGIO DI UNA COMPOSIZIONE ESEMPIO.

Queste linee guida di progettazione offrono una panoramica sulla modulistica del sistema R.I.G. Bagni.

INDICE:

SCHEMA COLLEGAMENTI IDRAULICI **3**
MONTAGGIO PIEDINI STRUTTURA **4**
INSERIMENTO PERNI DI GIUNZIONE (singoli e doppi) **4**
BLOCCAGGIO PERNI DI GIUNZIONE **5**
ASSEMBLAGGIO STRUTTURE, SUPPORTI E STABILIZZATORI **5**
INSERIMENTO PERNI DI GIUNZIONE TELAI **6**
INSERIMENTO TELAI **6**
BLOCCAGGIO TELAI **7**
LIVELLARE COMPOSIZIONE **7**
MONTAGGIO ATTACCO A PAVIMENTO **8**
MONTAGGIO RIPIANI IN MDF / CDF **8**
MONTAGGIO RIPIANI IN Corian® / Marmo / Pietra **9**
MONTAGGIO RIPIANI IN VETRO **10**
MONTAGGIO TOP IN FINITURA **10**
MONTAGGIO CONTENITORI **11**
BLOCCAGGIO CONTENITORI **11**
MONTAGGIO FIANCHI LATERALI **12**
MONTAGGIO PANNELLI POSTERIORI **12**
MONTAGGIO ATTACCO A PARETE **13**
MONTAGGIO CARTER DI PROTEZIONE PER SIFONE AD ISOLA **13**
CHIUSURA CARTER DI PROTEZIONE **14**
INSTALLAZIONE LAVABO (VERSIONE AD ISOLA) **14**
INSTALLAZIONE LAVABO (VERSIONE A PARETE) **15**
MONTAGGIO FRONTALI CASSETTI **15**

ATTENTION

LES INSTRUCTIONS ILLUSTRENT LA SÉQUENCE DE MONTAGE D'UNE COMPOSITION EXEMPLE.

Ces directives de projet offrent une vue d'ensemble des modules du système R.I.G. Salles de bains.

INDEX :

SCHÉMA RACCORDEMENTS HYDRAULIQUES **3**
MONTAGE PIEDS STRUCTURE **4**
INSERTION PIEDS DE JONCTION (individuels et doubles) **4**
BLOCAGE PIVOTS DE JONCTION **5**
ASSEMBLAGE STRUCTURES, SUPPORTS ET STABILISATEURS **5**
INSERTION PIVOTS DE JONCTION CADRES **6**
INSERTION CADRES **6**
BLOCAGE CADRES **7**
NIVELER COMPOSITION **7**
MONTAGE FIXATION AU SOL **8**
MONTAGE ÉTAGÈRES EN MDF / CDF **8**
MONTAGE ÉTAGÈRES EN Corian® / Marbre / Pierre **9**
MONTAGE ÉTAGÈRES EN VERRE **10**
MONTAGE TOP SELON FINITIONS DISPONIBLES **10**
MONTAGE CAISSONS **11**
BLOCAGE CAISSONS **11**
MONTAGE CÔTÉS LATÉRAUX **12**
MONTAGE PANNEAUX ARRIÈRE **12**
MONTAGE FIXATION MURALE **13**
MONTAGE CARTER DE PROTECTION POUR SIPHON EN ÎLOT **13**
FERMETURE CARTER DE PROTECTION **14**
INSTALLATION LAVABO (VERSION EN ÎLOT) **14**
INSTALLATION LAVABO (VERSION MURALE) **15**
MONTAGE FAÇADES TIROIRS **15**

WARNING

THIS INSTRUCTION SHOWS THE ASSEMBLY STEPS OF A COMPOSITION USED AS EXAMPLE.

The following project guidelines provide an overview on R.I.G. Bathroom modules.

INDEX:

HYDRAULIC INSTALLATION DIAGRAM **3**
ASSEMBLY OF UPRIGHT FEET **4**
INSTALLATION OF JOINT PINS (single and double) **4**
FASTENING OF JOINT PINS **5**
ASSEMBLY OF UPRIGHTS, STABILIZERS AND SUPPORTS **5**
INSTALLATION OF JOINT PINS FOR FRAMES **6**
INSTALLATION OF FRAMES **6**
FASTENING OF FRAMES **7**
COMPOSITION ADJUSTMENT **7**
ASSEMBLY OF FIXING DEVICE FOR FLOOR **8**
ASSEMBLY OF SHELVES IN MDF / CDF **8**
ASSEMBLY OF SHELVES IN Corian® / Marble / Stone **9**
ASSEMBLY OF GLASS SHELVES **10**
ASSEMBLY OF FINISHED TOP **10**
ASSEMBLY OF CABINETS **11**
FASTENING OF CABINETS **11**
ASSEMBLY OF FINISHED SIDE PANELS **12**
ASSEMBLY OF REAR PANELS **12**
ASSEMBLY OF FIXING DEVICE FOR WALL **13**
ASSEMBLY OF SINK PIPE COVER, ISLAND USE **13**
FASTENING OF SINK PIPE COVER **14**
WASHBASIN INSTALLATION (ISLAND VERSION) **14**
WASHBASIN INSTALLATION (WALL VERSION) **15**
ASSEMBLY OF DRAWER FRONT PANELS **15**

ACHTUNG

DIESE ANLEITUNG ZEIGT DIE MONTAGESCHRITTE EINER KOMPOSITION, DIE ALS BEISPIEL VERWENDET WIRD.

Die folgenden Projektrichtlinien geben einen Überblick über Badezimmermodule R.I.G.

INHALTSVERZEICHNIS:

POSITIONIERUNG DER HYDRAULIKVERBINDUNGEN **3**
MONTAGE VON FÜSSCHEN DER RAHMENSTRUKTUR **4**
EINSETZUNG DER GELENKSTIFTE (einfach und doppelt) **4**
BEFESTIGUNG DER GELENKSTIFTE **5**
MONTAGE DER RAHMENSTRUKTUREN, TRÄGER UND STABILISATOREN **5**
EINSETZUNG DER GELENKSTIFTE FÜR RAHMEN **6**
EINSETZUNG DER RAHMEN **6**
BEFESTIGUNG DER RAHMEN **7**
EINSTELLUNG DER KOMPOSITION **7**
MONTAGE DER BODENBEFESTIGUNGSVORRICHTUNG **8**
MONTAGE DER FACHBÖDEN IN MDF / CDF **8**
MONTAGE DER FACHBÖDEN IN Corian® / Marmor / Stein **9**
MONTAGE DER GLASFACHBÖDEN **10**
MONTAGE DER WASCHTISCHPLATTE IN AUSFÜHRUNG **10**
BEFESTIGUNG DER SCHRANKELEMENTE **11**
BEFESTIGUNG DER SCHRANKELEMENTE **11**
MONTAGE DER SEITENTEILE **12**
MONTAGE DER RÜCKPANEELE **12**
MONTAGE DER WANDBEFESTIGUNGSVORRICHTUNG **13**
MONTAGE DER ABDECKUNG FÜR SIPHON IN INSELKOMPOSITIONEN **13**
BEFESTIGUNG DER ABDECKUNG FÜR ABFLUSSROHR **14**
WASCHBECKENINSTALLATION (INSELVERSION) **14**
WASCHBECKENINSTALLATION (WANDVERSION) **15**
MONTAGE DER SCHUBLADENFRONTEN **15**

SCHEMA COLLEGAMENTI IDRAULICI
(Composizione a parete)

HYDRAULIC INSTALLATION DIAGRAM
(Wall-mounted composition)

SCHÉMA RACCORDEMENTS HYDRAULIQUES
(Composition murale)

POSITIONIERUNG DER HYDRAULIKVERBINDUNGEN
(Wandkomposition)

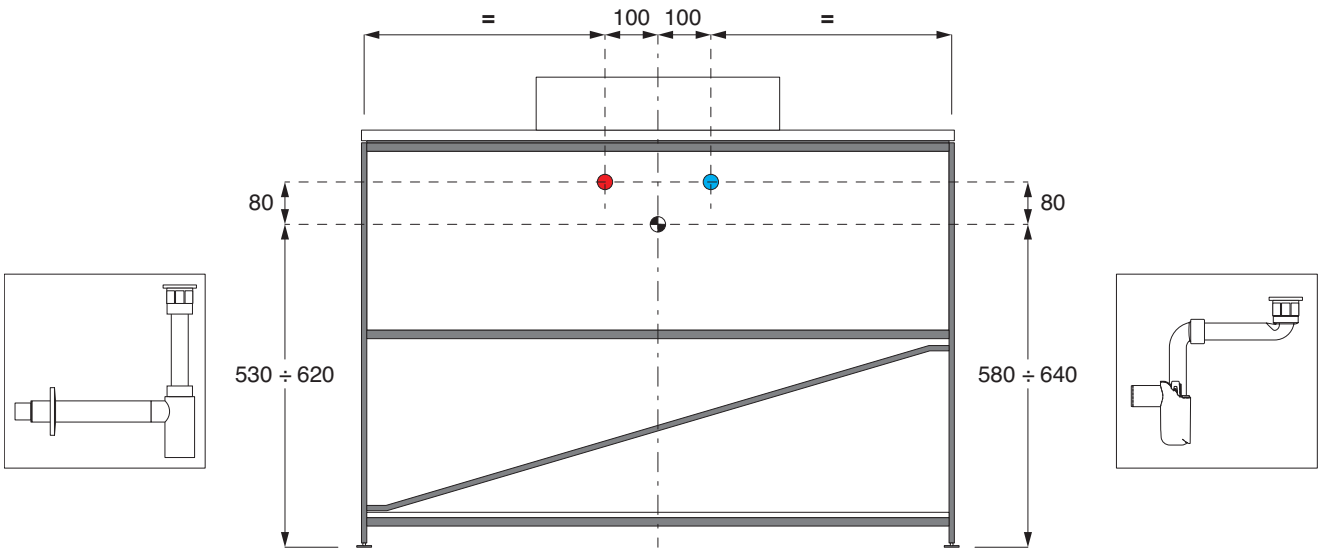

SCHEMA COLLEGAMENTI IDRAULICI
(Composizione ad isola)

HYDRAULIC INSTALLATION DIAGRAM
(Island composition)

SCHÉMA RACCORDEMENTS HYDRAULIQUES
(Composition en îlot)

POSITIONIERUNG DER HYDRAULIKVERBINDUNGEN
(Inselkomposition)

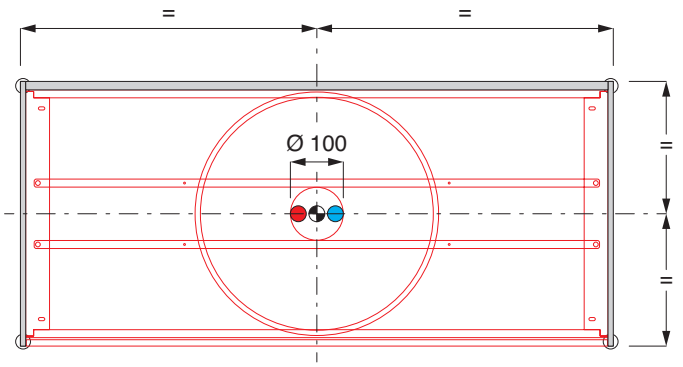

Carico acqua calda - Warm water feeder - Eau chaude - Warmwasseranschluss

Carico acqua fredda - Cold water feeder - Eau froide - Kaltwasseranschluss

Scarico acqua - Water discharge unit - Écoulement eau - Wasserablauf

MONTAGGIO PIEDINI STRUTTURA
Le strutture sono fornite con piedini Ø15.
I piedini Ø28 sono forniti con il kit di fissaggio a pavimento.

ASSEMBLY OF UPRIGHT FEET
The uprights are supplied with Ø15 feet.
The Ø28 feet are supplied with floor fixing kit.

MONTAGE PIEDS STRUCTURE
Les structures sont fournies avec pieds Ø15.
Les pieds Ø28 sont fournis avec le jeu de fixation au sol.

MONTAGE VON FÜSSCHEN DER RAHMENSTRUKTUR
Die Rahmenstrukturen werden mit Füßchen Ø15 geliefert.
Füßchen Ø28 werden mit Bodenbefestigungssatz geliefert.

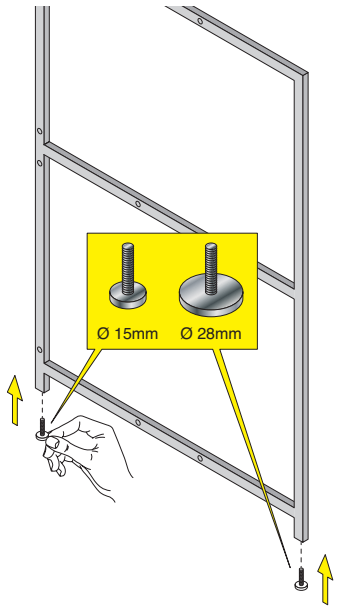

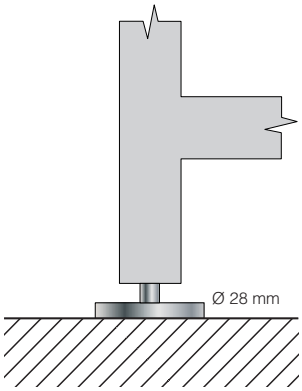

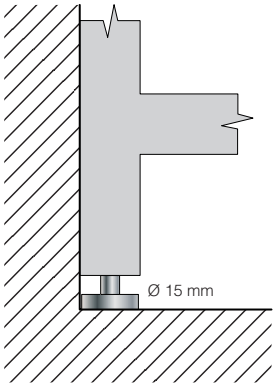

INSERIMENTO PERNI DI GIUNZIONE (singoli e doppi)
Le strutture devono essere tutte orientate con il lato forato verso il retro.

INSTALLATION OF JOINT PINS (single and double)
The uprights must all be oriented with the drilled side facing the back.

INSERTION PIEDS DE JONCTION (individuels et doubles)
Les structures doivent toutes être orientées avec le côté percé vers la partie arrière.

EINSETZUNG DER GELENKSTIFTE (einfach und doppelt)
Die gebohrte Seite der Rahmenstrukturen muss nach hinten gezeigt werden.

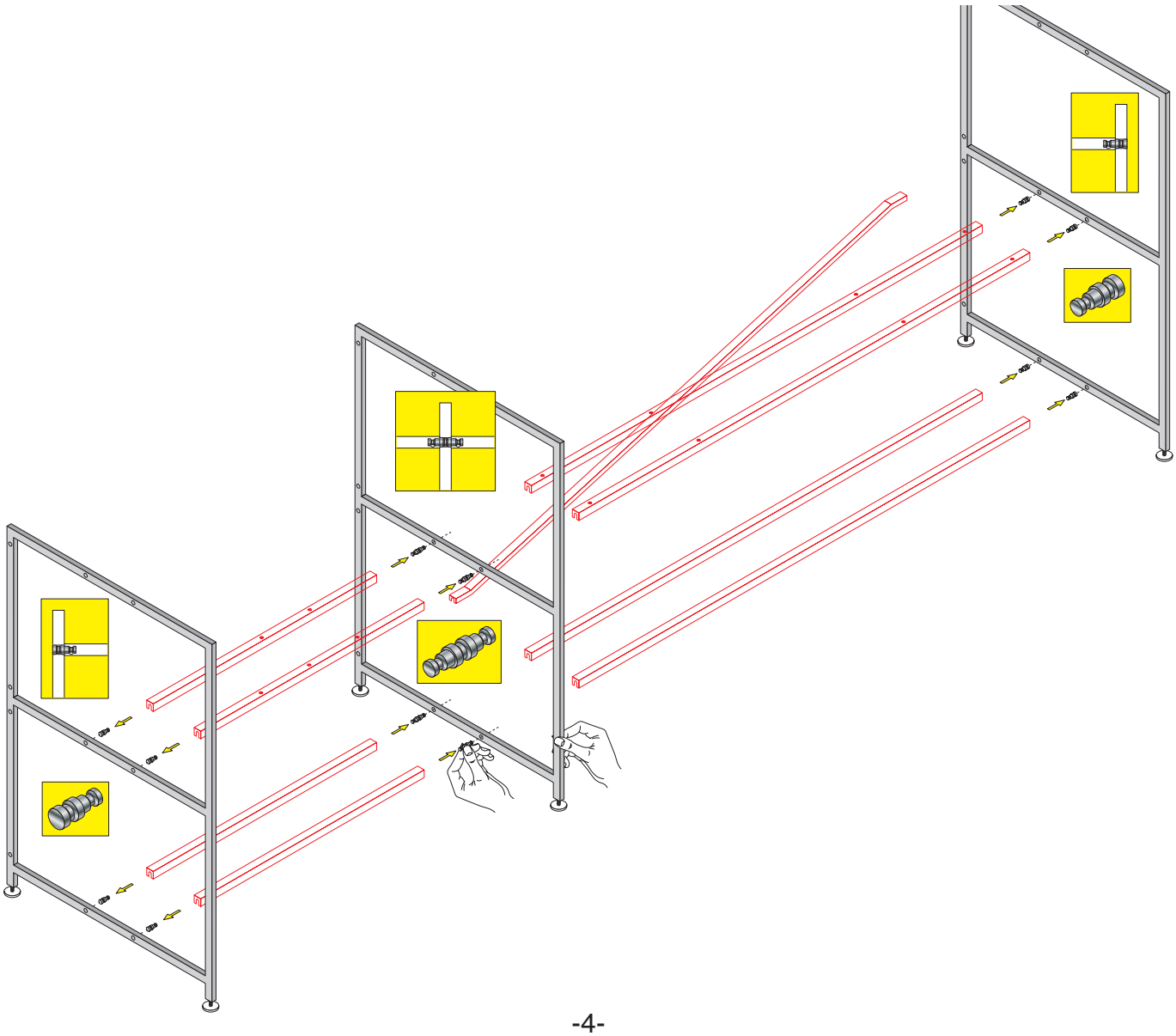

BLOCCAGGIO PERNI DI GIUNZIONE
Bloccare i perni nelle strutture, avvitando i grani premontati.

FASTENING OF JOINT PINS
Tighten the joint pins in the uprights, by screwing the pre-assembled set screws.

BLOCAGE PIVOTS DE JONCTION
Bloquer les pivots dans les structures, en vissant les vis pré-montées.

BEFESTIGUNG DER GELENKSTIFTE
Ziehen Sie die Gelenkstifte in die Rahmenstrukturen fest, indem Sie die vormontierten Gewindestifte festschrauben.

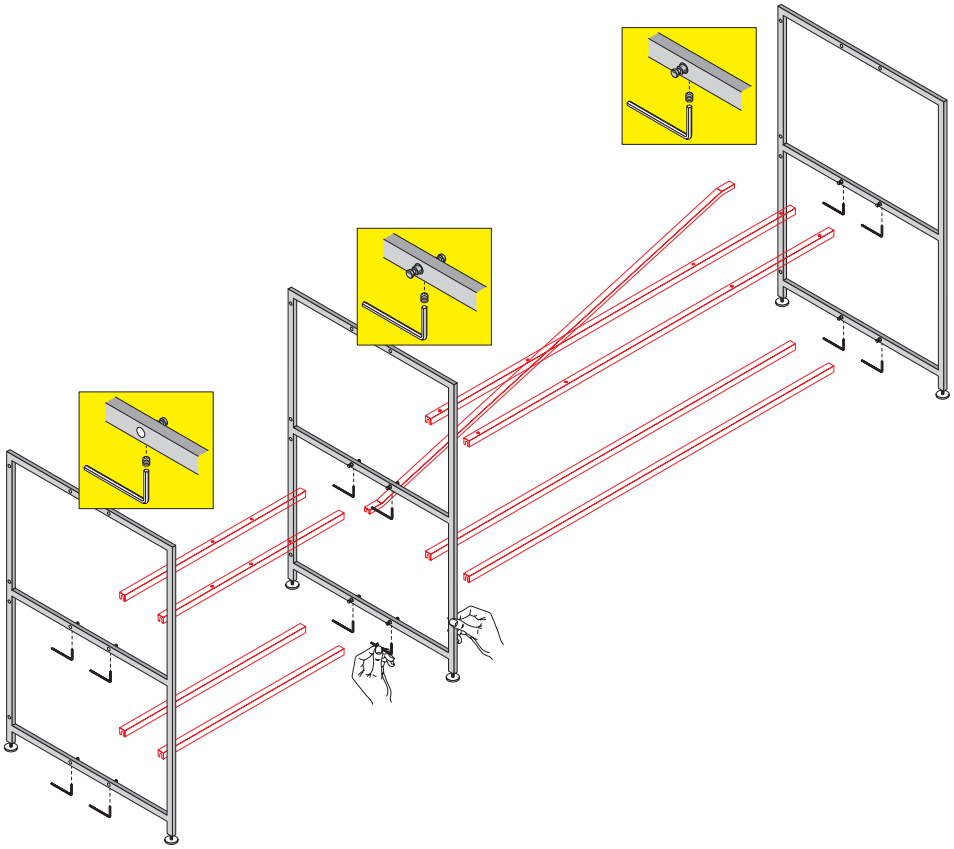

ASSEMBLAGGIO STRUTTURE, SUPPORTI E STABILIZZATORI
Unire le strutture con i supporti e gli stabilizzatori, e bloccarle avvitando i grani premontati.

ASSEMBLY OF UPRIGHTS, STABILIZERS AND SUPPORTS
Match the uprights with the supports and stabilizers by screwing the pre-assembled set screws.

ASSEMBLAGE STRUCTURES, SUPPORTS ET STABILISATEURS
Unir les structures avec les supports et les stabilisateurs, et les bloquer en vissant les rondelles pré-montées.

MONTAGE DER RAHMENSTRUKTUREN, TRÄGER UND STABILISATOREN
Passen Sie die Strukturen an die Träger und Stabilisatoren an, indem Sie die vormontierten Gewindestifte festschrauben.

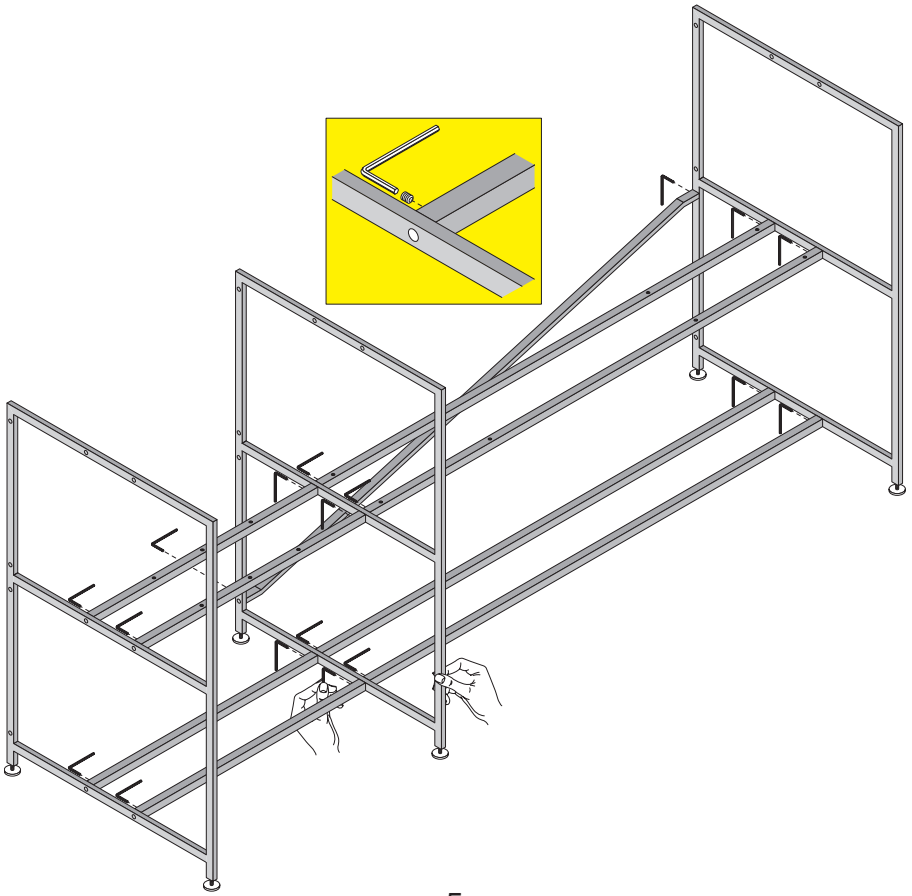

INSERIMENTO PERNI DI GIUNZIONE TELAI
Inserire e bloccare i perni di fissaggio telai.

INSTALLATION OF JOINT PINS FOR FRAMES
Seat and lock the frame fixing pins.

INSERTION PIVOTS DE JONCTION CADRES
Insérer et bloquer les pivots de fixation cadres.

EINSETZUNG DER GELENKSTIFTE FÜR RAHMEN
Setzen Sie die Befestigungsstifte für Rahmen ein und sichern Sie sie.

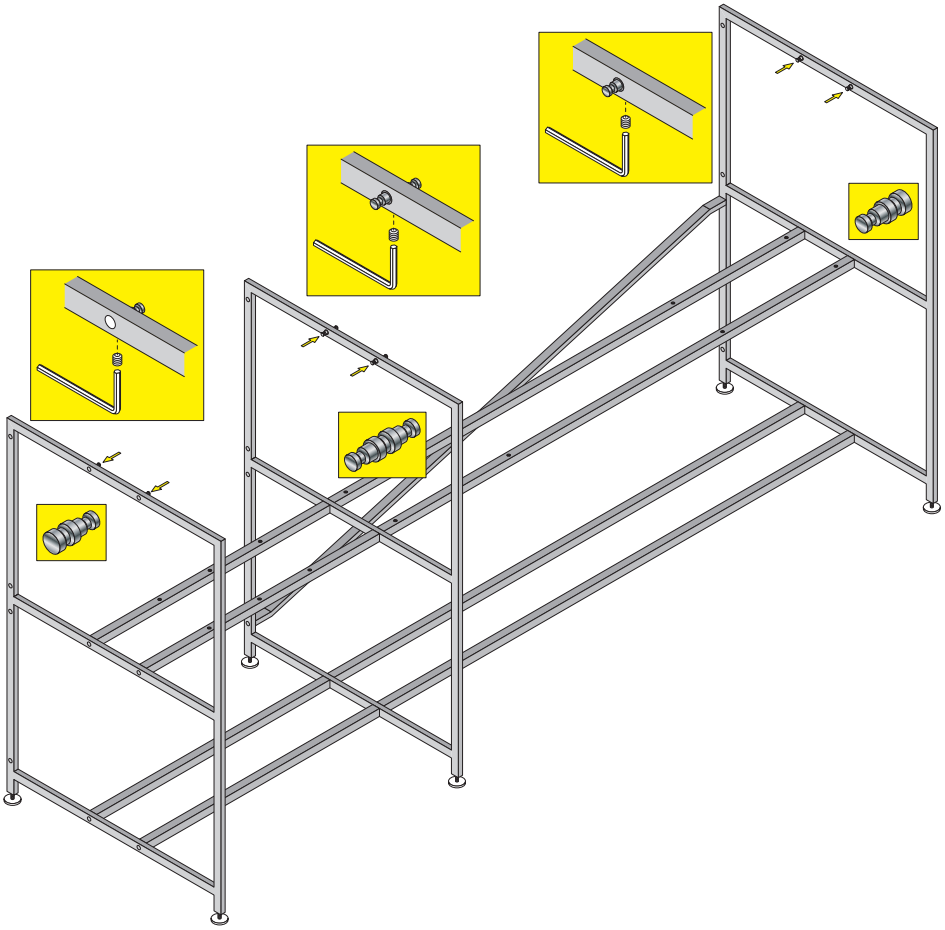

INSERIMENTO TELAI
Inserire ed agganciare i telai sulle strutture.

INSTALLATION OF FRAMES
Place and hook the frames on the uprights.

INSERTION CADRES
Insérer et accrocher les cadres sur les structures.

EINSETZUNG DER RAHMEN
Platzieren und haken Sie die Rahmen an die Rahmenstrukturen ein.

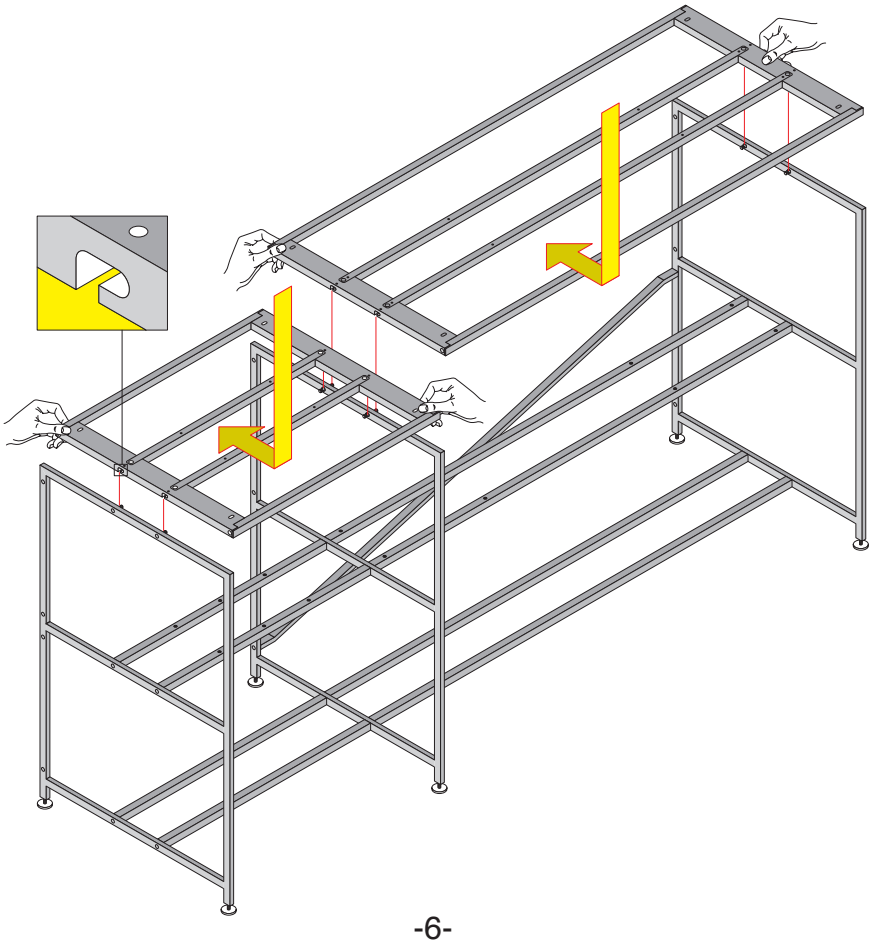

BLOCCAGGIO TELAI
Bloccare i telai avvitando i grani premontati.

FASTENING OF FRAMES
Fasten the frames by screwing the pre-assembled set screws.

BLOCAGE CADRES
Bloquer les cadres en vissant les goujons pré-montés.

BEFESTIGUNG DER RAHMEN
Befestigen Sie die Rahmen, indem Sie die vormontierten Gewindestifte festschrauben.

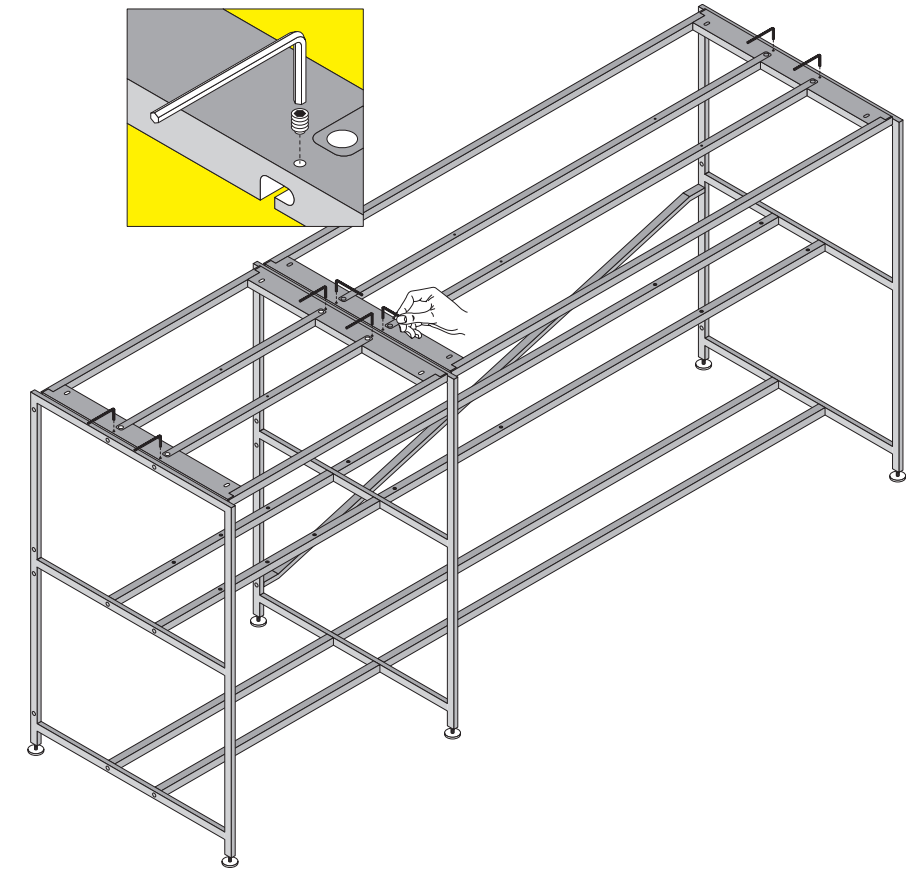

LIVELLARE COMPOSIZIONE
Regolare i piedini della struttura per livellare la composizione.

COMPOSITION ADJUSTMENT
Adjust the feet to level the composition.

NIVELER LA COMPOSITION
Régler les pieds de la structure pour niveler la composition.

EINSTELLUNG DER KOMPOSITION
Passen Sie die Füße an, um die Komposition auszurichten.

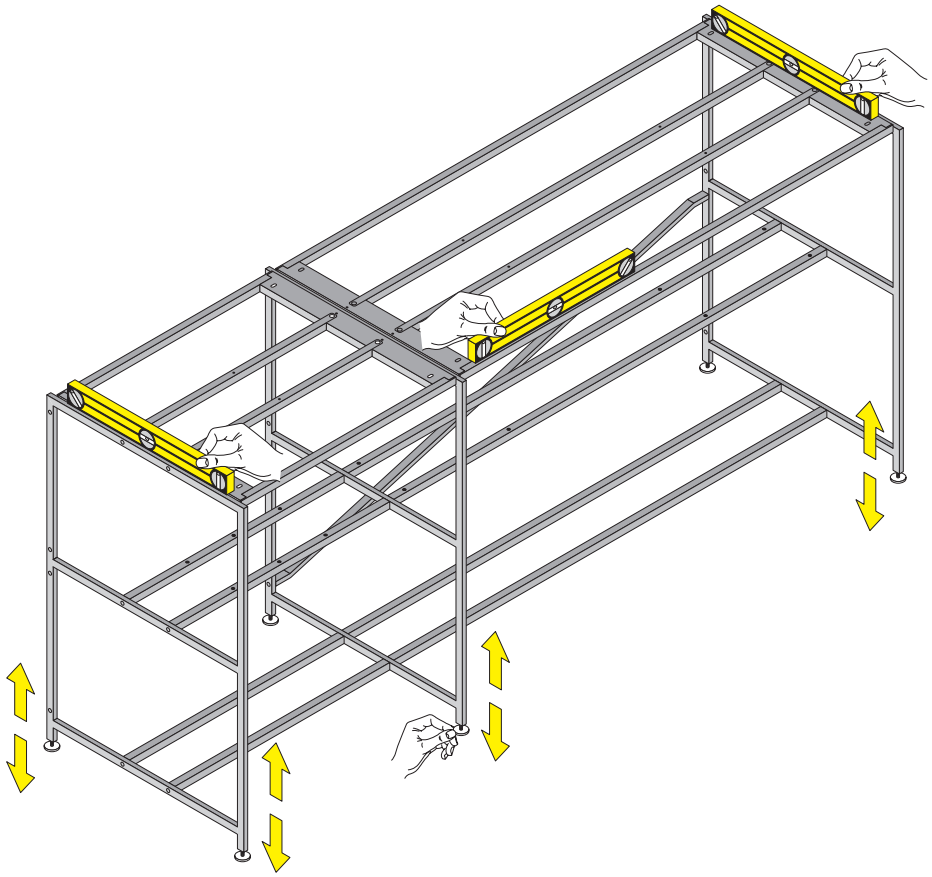

MONTAGGIO ATTACCO A PAVIMENTO
Posizionare l'attacco sopra ogni piedino Ø28 e fissarlo al pavimento.
ATTENZIONE:
Il kit di fissaggio a pavimento o a parete è sempre OBBLIGATORIO.

ASSEMBLY OF FIXING DEVICE FOR FLOOR
Place the locking plate over each foot Ø28 and fix it to the floor.
WARNING:
The floor or wall fixing kit is always MANDATORY.

MONTAGE FIXATION AU SOL
Positionner la fixation sur chaque pied Ø28 et la fixer au sol.
ATTENTION:
Le jeu de fixation au sol ou murale est toujours OBLIGATOIRE.

MONTAGE DER BODENBEFESTIGUNGSVORRICHTUNG
Legen Sie die Verriegelungsplatte über jeden Fuß Ø28 und befestigen Sie sie am Boden.
ACHTUNG:
Boden-oder Wandbefestigungssatz ist immer ZWINGEND.

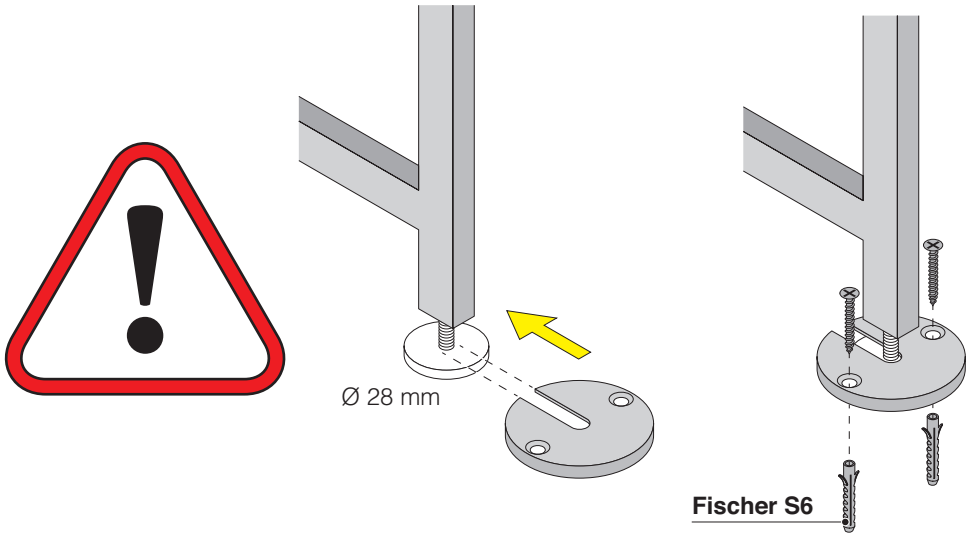

MONTAGGIO RIPIANI IN MDF / CDF
Inserire ed alloggiare i ripiani nelle apposite sedi.

ASSEMBLY OF SHELVES IN MDF / CDF
Seat the shelves in the proper place.

MONTAGE ÉTAGÈRES IN MDF / CDF
Insérer et loger les étagères dans les logements spécialement prévus.

MONTAGE DER FACHBÖDEN IN MDF / CDF
Setzen Sie die Fachböden an der richtigen Stelle ein.

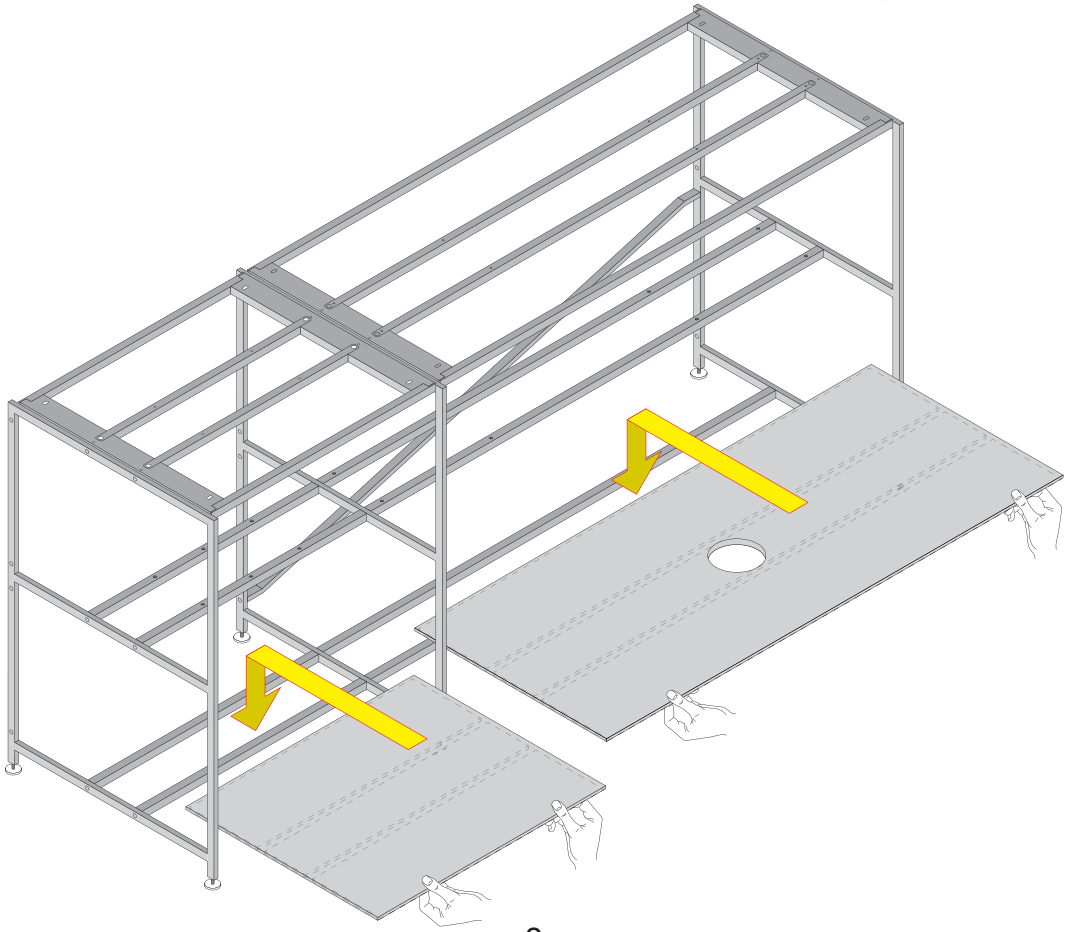

MONTAGGIO RIPIANI IN Corian® / Marmo / Pietra
(solo per i ripiani al livello intermedio).
Appoggiare i ripiani e fissarli da sotto mediante le viti in dotazione.

ASSEMBLY OF SHELVES IN Corian® / Marble / Stone
(only for intermediate shelves).
Seat the shelves and fasten them using the screws provided.

MONTAGE ÉTAGÈRES EN Corian® / Marbre / Pierre
(uniquement pour les étagères au niveau intermédiaire).
Poser les étagères et les fixer par-dessous au moyen des vis fournies.

MONTAGE DER FACHBÖDEN IN Corian® / Marmor / Stein
(nur für Zwischen-Fachböden).
Setzen Sie die Fachböden ein und befestigen Sie sie mit den mitgelieferten Schrauben.

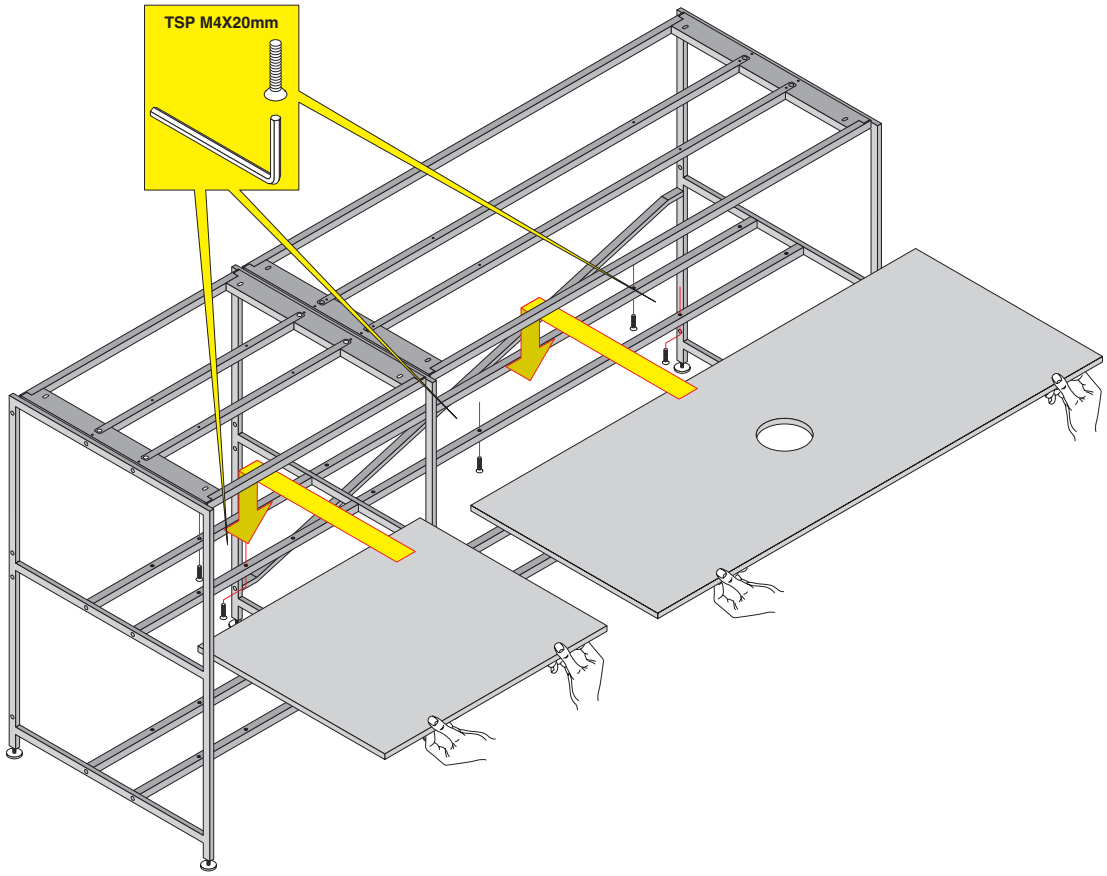

MONTAGGIO RIPIANI IN Corian® / Marmo / Pietra
(solo per i ripiani al livello più basso).
Avvitare i grani nelle bussole dei ripiani. Alloggiare i ripiani sul telaio.

ASSEMBLY OF SHELVES IN Corian® / Marble / Stone
(only for lower shelves).
Screw the set screws into the shelf bushes. Place the shelves on the frame.

MONTAGE ETAGERES EN Corian® / Marbre / Pierre
(uniquement pour les étagères au niveau le plus bas).
Visser les goujons dans les douilles des étagères. Loger les étagères sur le cadre.

MONTAGE DER FACHBÖDEN IN Corian® / Marmor / Stein
(nur für untere Fachböden).
Schrauben Sie die Gewindestifte in die Regalbuchsen. Setzen Sie die Fachböden auf den Rahmen.

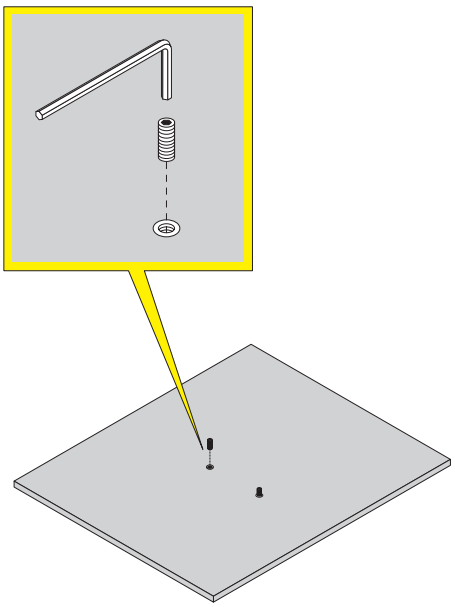

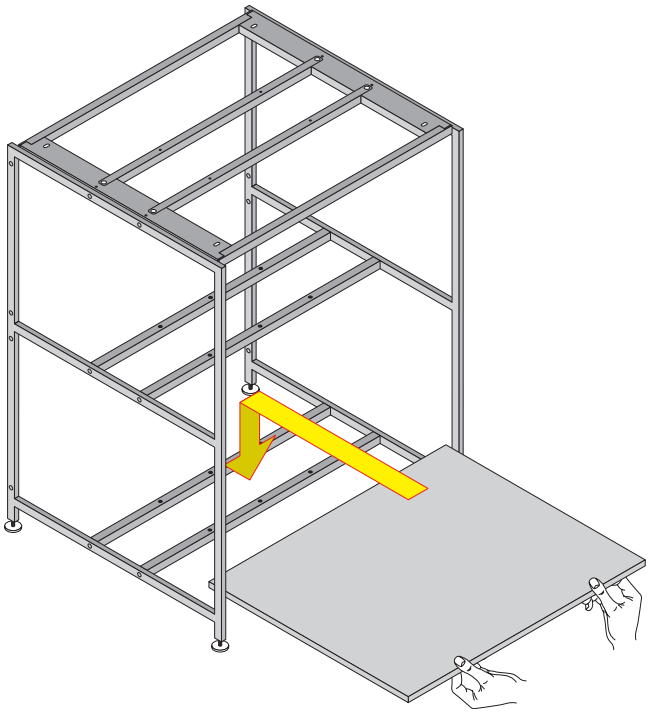

MONTAGGIO RIPIANI IN VETRO
Applicare il nastro antiscivolo adesivo (**A**), prima di appoggiare il ripiano in vetro.

ASSEMBLY OF GLASS SHELVES
Apply the anti-slip adhesive tape (**A**) before placing the glass shelf.

MONTAGE ÉTAGÈRES EN VERRE
Appliquer le ruban antidérapant adhésif (**A**), avant de poser l'étagère en verre.

MONTAGE DER GLASFACHBÖDEN
Bringen Sie das Anti-Rutsch-Klebeband (A) an, bevor Sie die Glasfachböden platzieren.

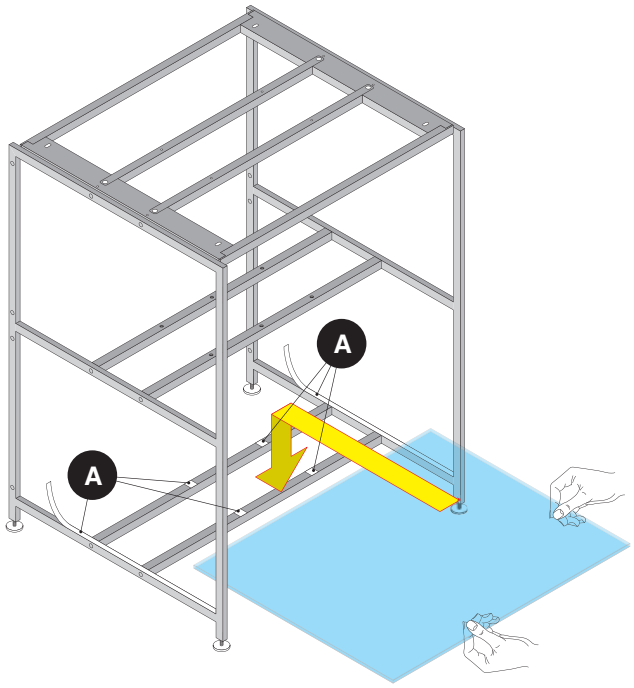

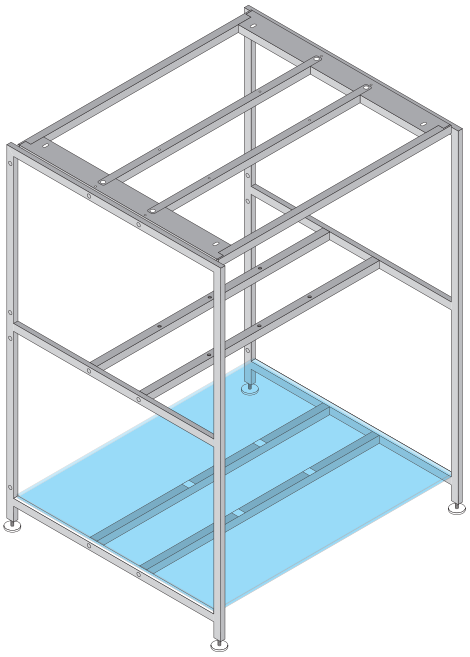

MONTAGGIO TOP IN FINITURA
Montare il top sopra la struttura e fissarlo mediante le viti in dotazione.

ASSEMBLY OF FINISHED TOP
Mount the top on the upright and fasten it using the screws provided.

MONTAGE TOP SELON FINITIONS DISPONIBLES
Monter le top sur la structure et le fixer au moyen des vis fournies.

MONTAGE DER WASCHTISCHPLATTE IN AUSFÜHRUNG
Montieren Sie die Platte auf der Rahmenstruktur und befestigen Sie es mit den mitgelieferten Schrauben.

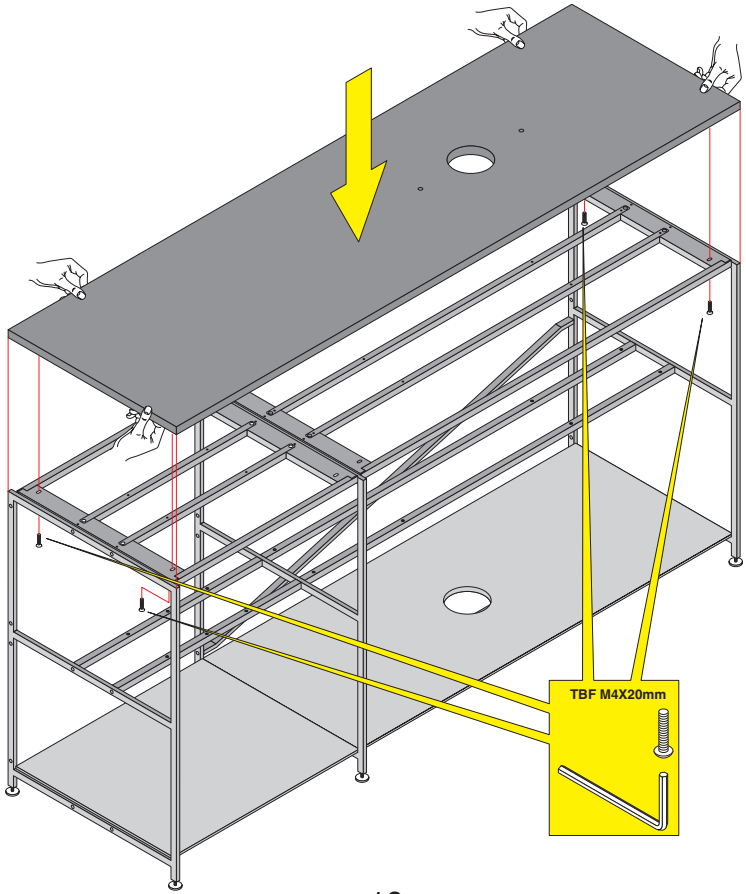

MONTAGGIO CONTENITORI
Inserire i contenitori all'interno della struttura.

ASSEMBLY OF CABINETS
Seat the cabinets in the structure.

MONTAGE CAISSONS
Insérer les caissons à l'intérieur de la structure.

MONTAGE DER SCHRANKELEMENTE
Setzen Sie die Schränke in die Struktur ein.

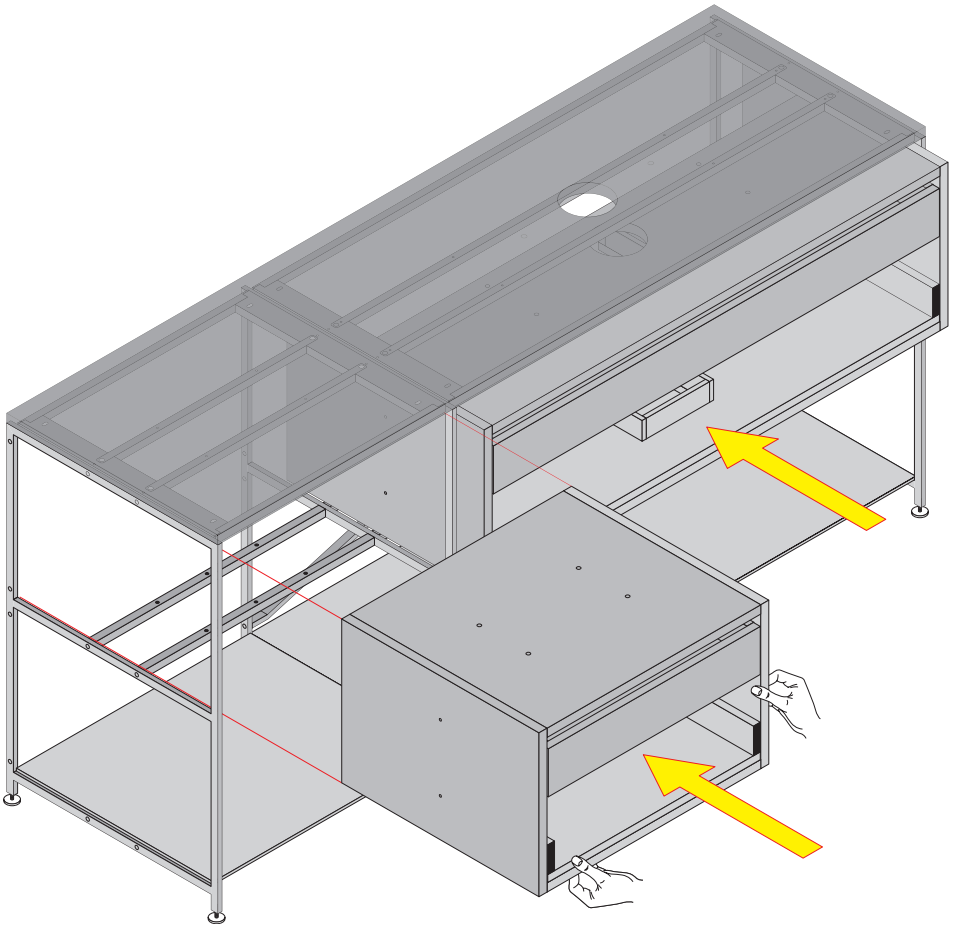

BLOCCAGGIO CONTENITORI
Fissare i contenitori alla struttura mediante le viti in dotazione.

FASTENING OF CABINETS
Fix the cabinets to uprights by tightening the screws provided.

BLOCAGE CAISSONS
Fixer les caissons à la structure au moyen des vis fournies.

BEFESTIGUNG DER SCHRANKELEMENTE
Befestigen Sie die Schränke an die Rahmenstruktur mit den mitgelieferten Schrauben.

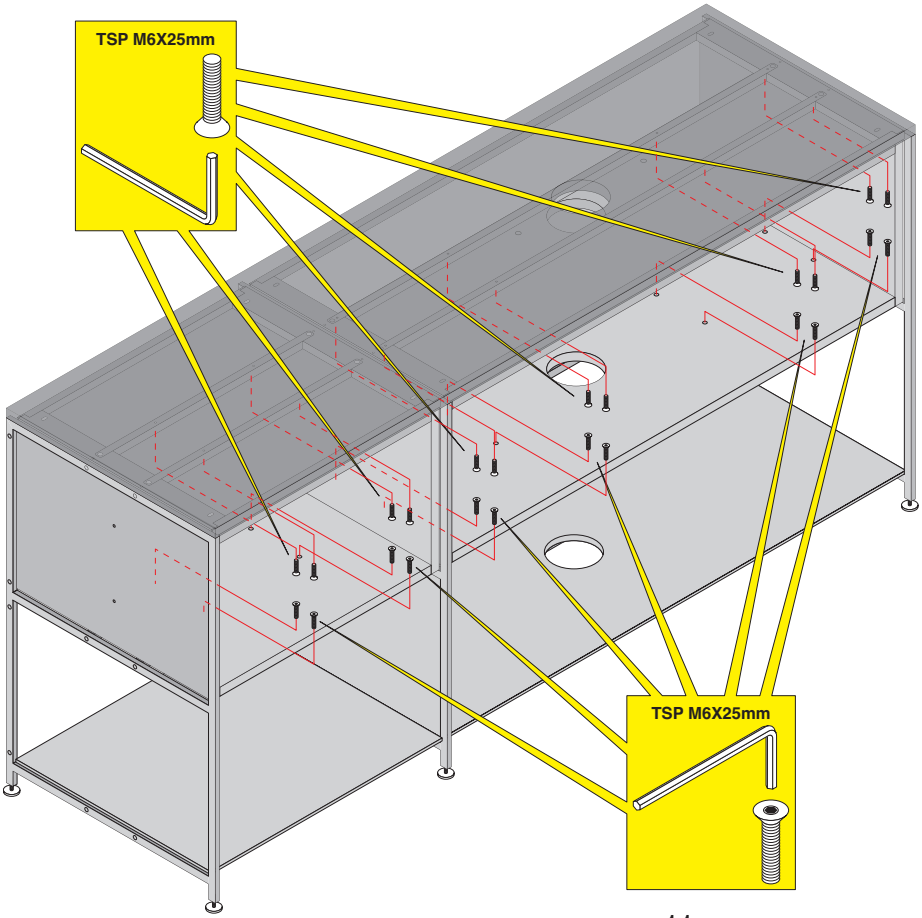

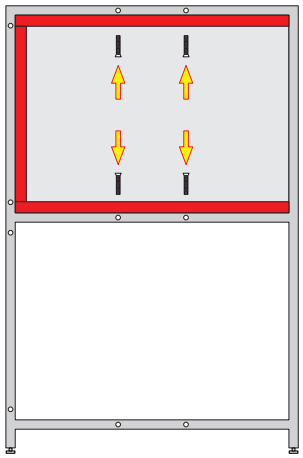

MONTAGGIO FIANCHI LATERALI
Rendere i fori sul contenitore passanti.
Fissare i fianchi laterali ai contenitori mediante le viti in dotazione.

ASSEMBLY OF FINISHED SIDE PANELS
Drill through holes on cabinet.
Fix the finished side panels to cabinets by tightening the screws provided.

MONTAGE CÔTÉS LATÉRAUX
Rendre passants les trous sur le caisson.
Fixer les côtés latéraux aux caissons à l'aide des vis fournies.

MONTAGE DER SEITENTEILE
Durchgangsbohrung in den Schrank bohren.
Befestigen Sie die fertigen Seitenteile an den Schränken mit den mitgelieferten Schrauben.

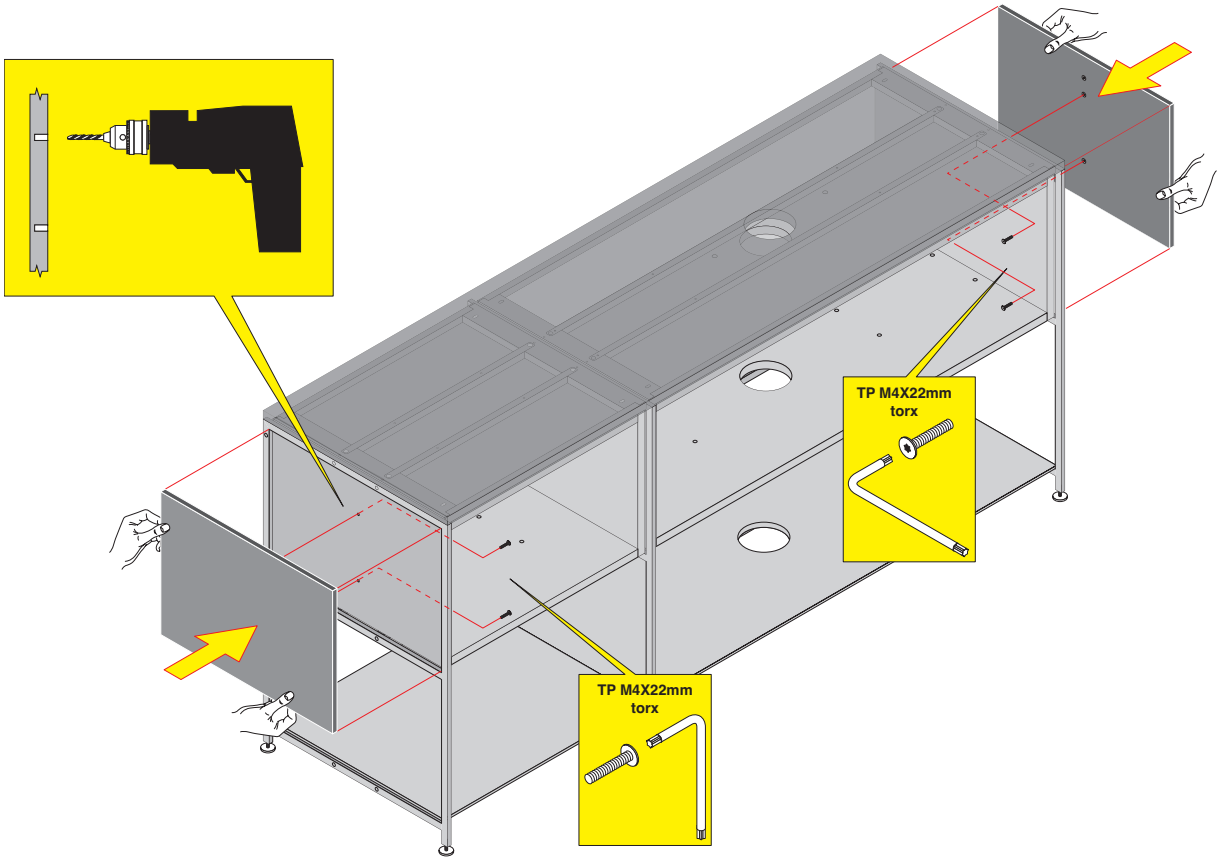

MONTAGGIO PANNELLI POSTERIORI
Fissare i pannelli posteriori ai contenitori mediante le viti in dotazione, interponendo i distanziali (**B**).

ASSEMBLY OF REAR PANELS
Fix the rear panels to cabinets by tightening the screws provided, inserting the spacers too (**B**).

MONTAGE PANNEAUX ARRIÈRE
Fixer les panneaux arrière aux caissons au moyen des vis fournies, en interposant les entretoises (**B**).

MONTAGE DER RÜCKPANEELE
Befestigen Sie die Rückpaneele an den Schränken mit den mitgelieferten Schrauben und setzen Sie auch die Distanzhalter ein (**B**).

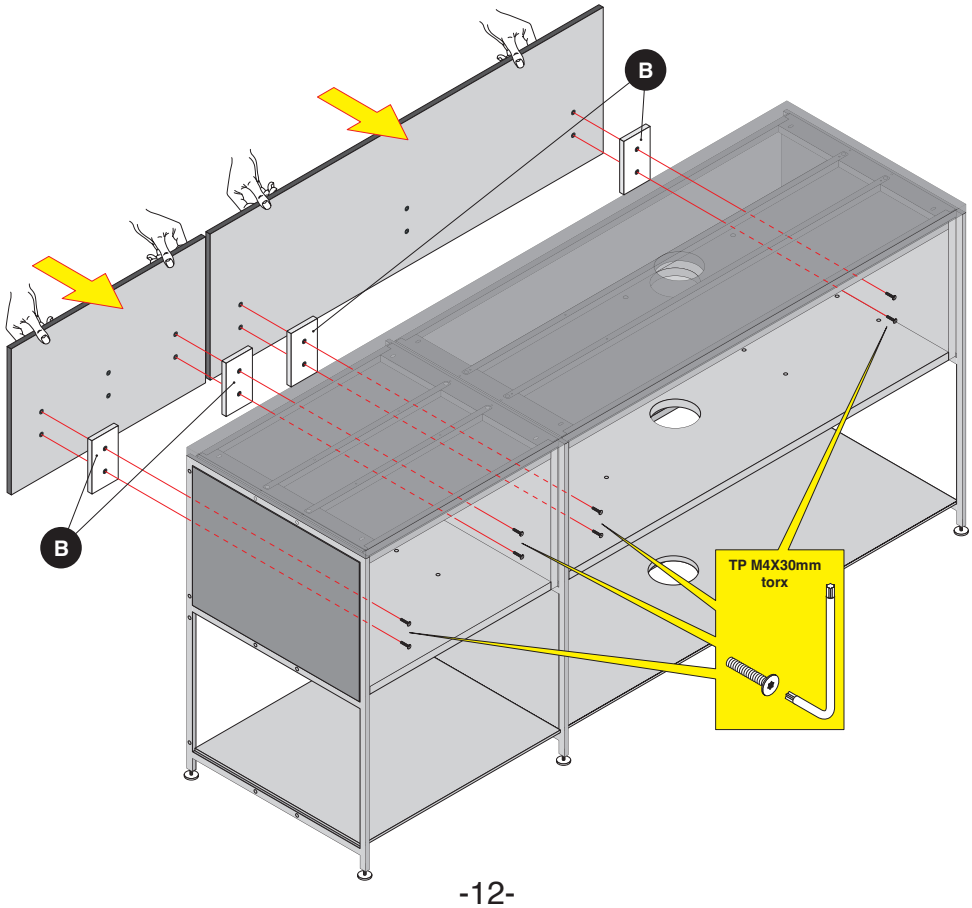

MONTAGGIO ATTACCO A PARETE
Assemblare ed installare gli attacchi a parete all'interno del contenitore sotto lavello, fissandoli alle apposite bussole filettate.
ATTENZIONE:
Il kit di fissaggio a pavimento o a parete è sempre OBBLIGATORIO.

ASSEMBLY OF FIXING DEVICE FOR WALL
Install the fixing devices for wall inside the washbasin unit, fixing them to the specific threaded bushes.
WARNING:
The floor or wall fixing kit is always MANDATORY.

MONTAGE FIXATION MURALE
Assembler et installer les fixations murales à l'intérieur du caisson sous évier, en les fixant dans les douilles filetées spécialement prévues.
ATTENTION:
Le jeu de fixation au sol ou murale est toujours OBLIGATOIRE.

MONTAGE DER WANDBEFESTIGUNGSVORRICHTUNG
Installieren Sie die Wandbefestigungsvorrichtungen in der Waschbeckenunterschrank und befestigen Sie sie an den spezifischen Gewindebuchsen.
ACHTUNG:
Boden-oder Wandbefestigungssatz ist immer ZWINGEND.

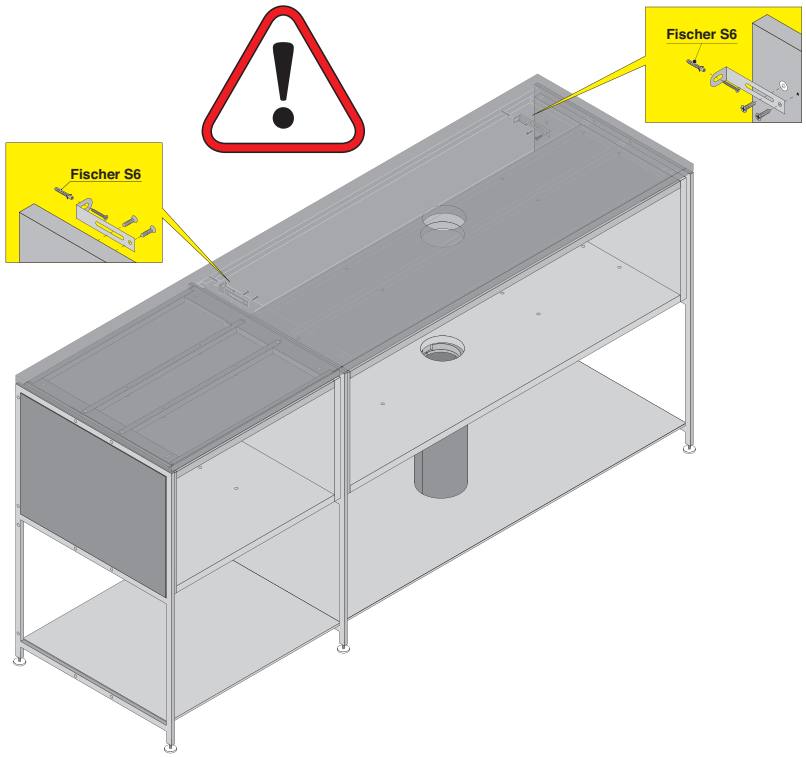

MONTAGGIO CARTER DI PROTEZIONE PER SIFONE AD ISOLA
Assemblare e fissare il carter sotto al contenitore sotto lavello.
In caso di ripiani in marmo, il particolare (C) non deve essere utilizzato.

ASSEMBLY OF SINK PIPE COVER, ISLAND USE
Assembly and place the cover under the washbasin unit.
Do not use the ring (C) with marble shelves.

MONTAGE CARTER DE PROTECTION POUR SIPHON EN ÎLOT
Assembler et fixer le carter sous le caisson sous évier.
En cas d'étagères en marbre, le composant (C) ne doit pas être utilisé.

MONTAGE DER ABDECKUNG FÜR SIPHON IN INSELKOMPOSITIONEN
Montieren und befestigen Sie die Abdeckung unter den Waschbeckenunterschrank.
Verwenden Sie den Ring (C) nicht mit Marmorfachböden.

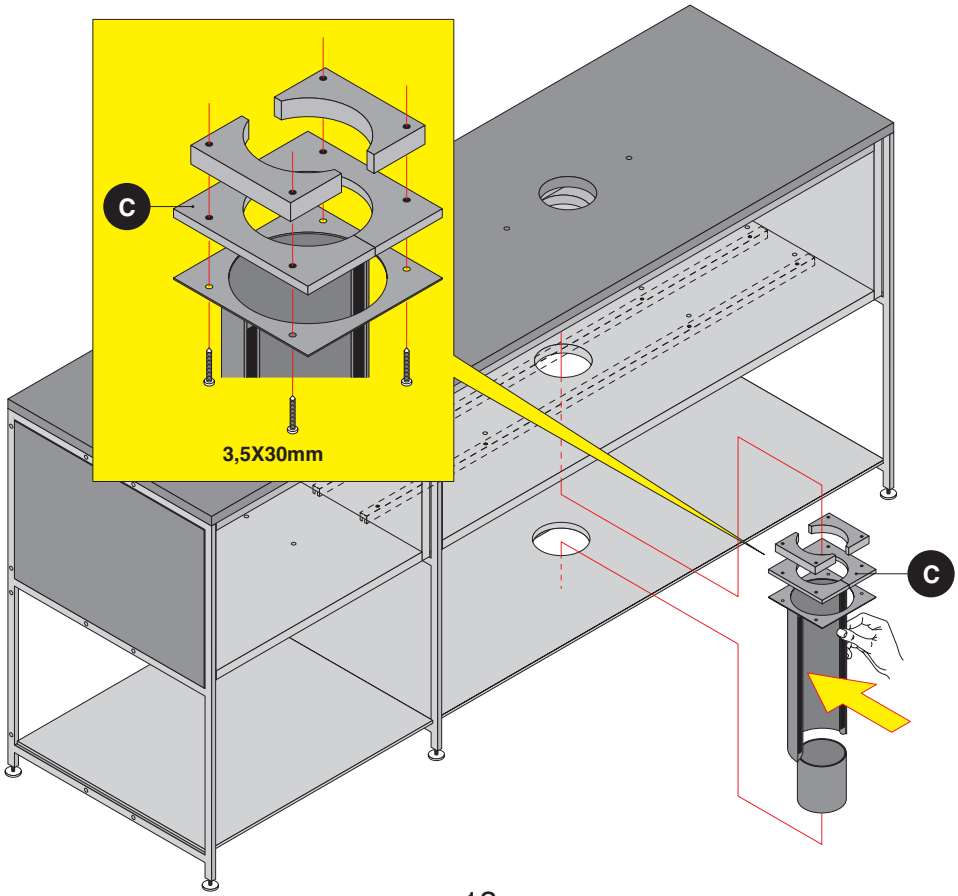

CHIUSURA CARTER DI PROTEZIONE
Agganciare il carter di chiusura facendo combaciare le parti magnetiche.

FASTENING OF SINK PIPE COVER
Hook the cover element by matching the magnetic parts.

FERMETURE CARTER DE PROTECTION
Accrocher le carter de fermeture en faisant correspondre les parties magnétiques.

BEFESTIGUNG DER ABDECKUNG FÜR ABFLUSSROHR
Haken Sie die Abdeckung ein, indem Sie die magnetischen Teile aufeinander abstimmen.

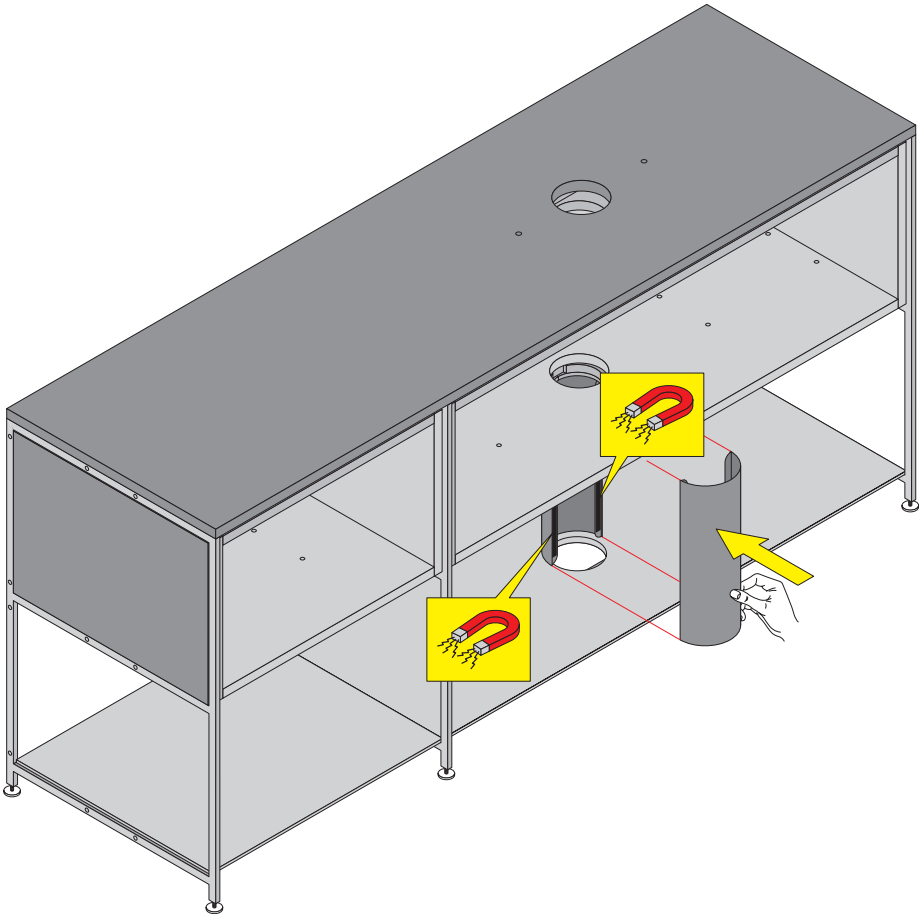

INSTALLAZIONE LAVABO (VERSIONE AD ISOLA)
Montare il lavabo e relativi piletta e sifone di scarico a terra.

WASHBASIN INSTALLATION (ISLAND VERSION)
Mount the washbasin and the floor-mounted waste-drain and siphon.

INSTALLATION LAVABO (VERSION EN ÎLOT)
Monter le lavabo, la bonde et le siphon d'écoulement au sol.

WASCHBECKENINSTALLATION (INSELVERSION)
Montieren Sie das Waschbecken sowie den an den Boden montierten Ablaufgarnitur und den Siphon.

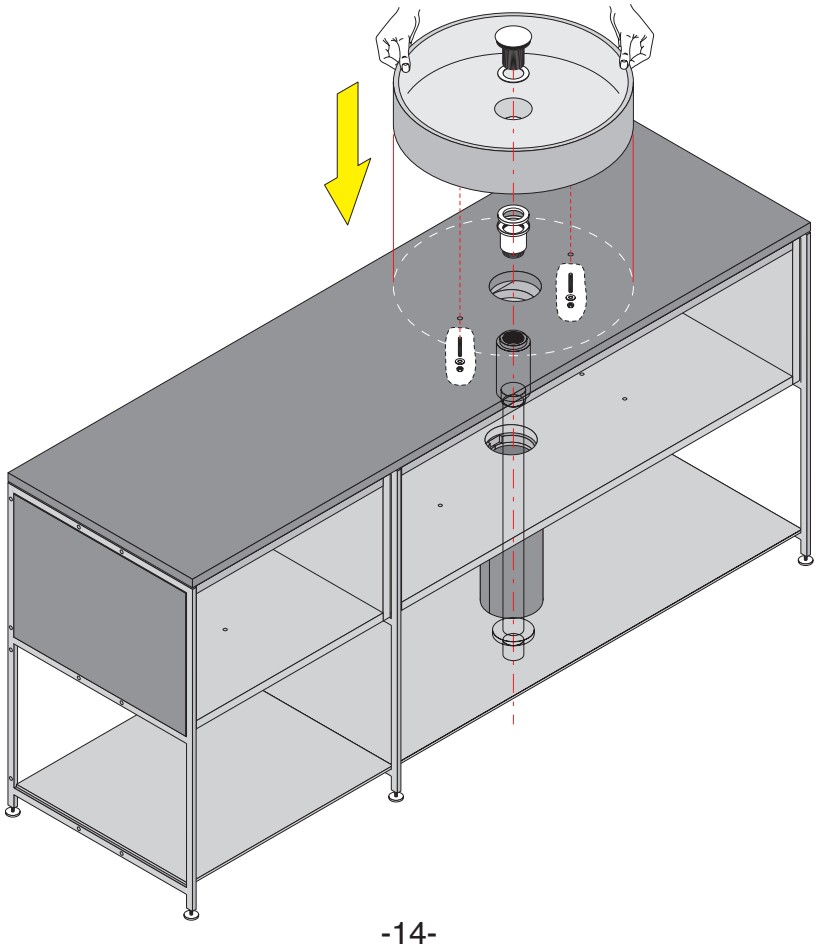

INSTALLAZIONE LAVABO (VERSIONE A PARETE)
Montare il lavabo e relativi piletta e sifone di scarico a parete.

WASHBASIN INSTALLATION (WALL VERSION)
Mount the washbasin and the wall-mounted waste-drain and siphon.

INSTALLATION LAVABO (VERSION MURALE)
Monter le lavabo, la bonde et le siphon d'écoulement mural.

WASCHBECKENINSTALLATION (WANDVERSION)
Montieren Sie das Waschbecken sowie den an der Wand montierten Ablaufgarnitur und den Siphon.

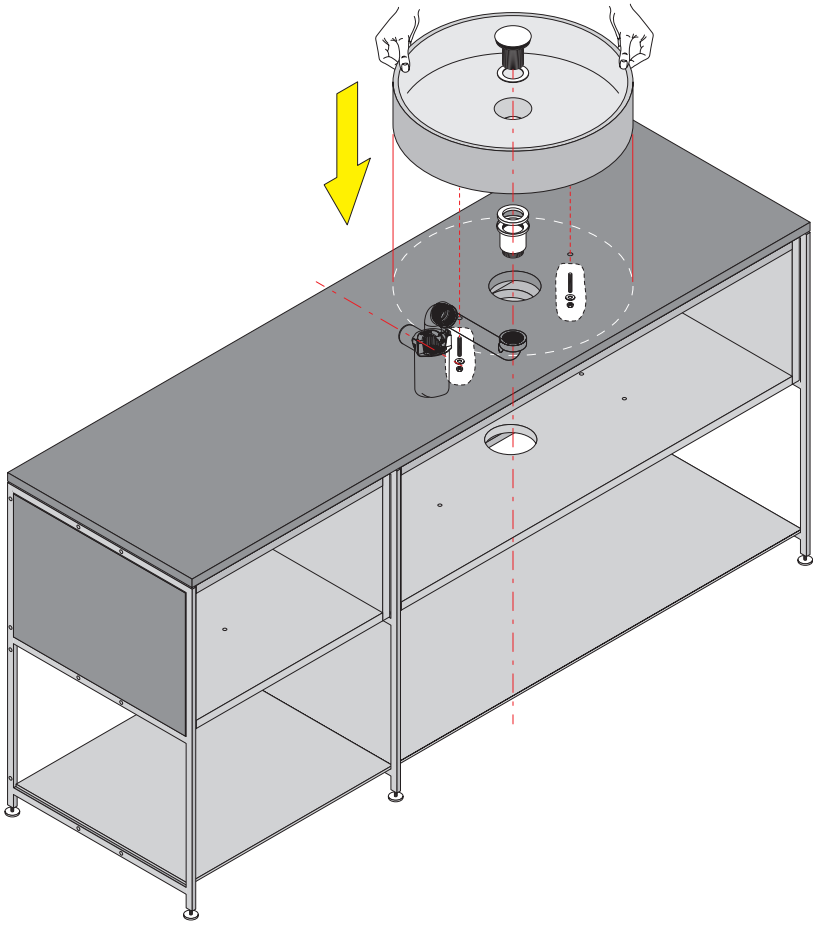

MONTAGGIO FRONTALI CASSETTI
Agganciare i frontali ai relativi cassetti.

ASSEMBLY OF DRAWER FRONT PANELS
Hook the front panels to drawers.

MONTAGE FACADES TIROIRS
Accrocher les façades aux tiroirs relatifs.

MONTAGE DER SCHUBLADENFRONTEN
Haken Sie die Fronten an Schubladen ein.

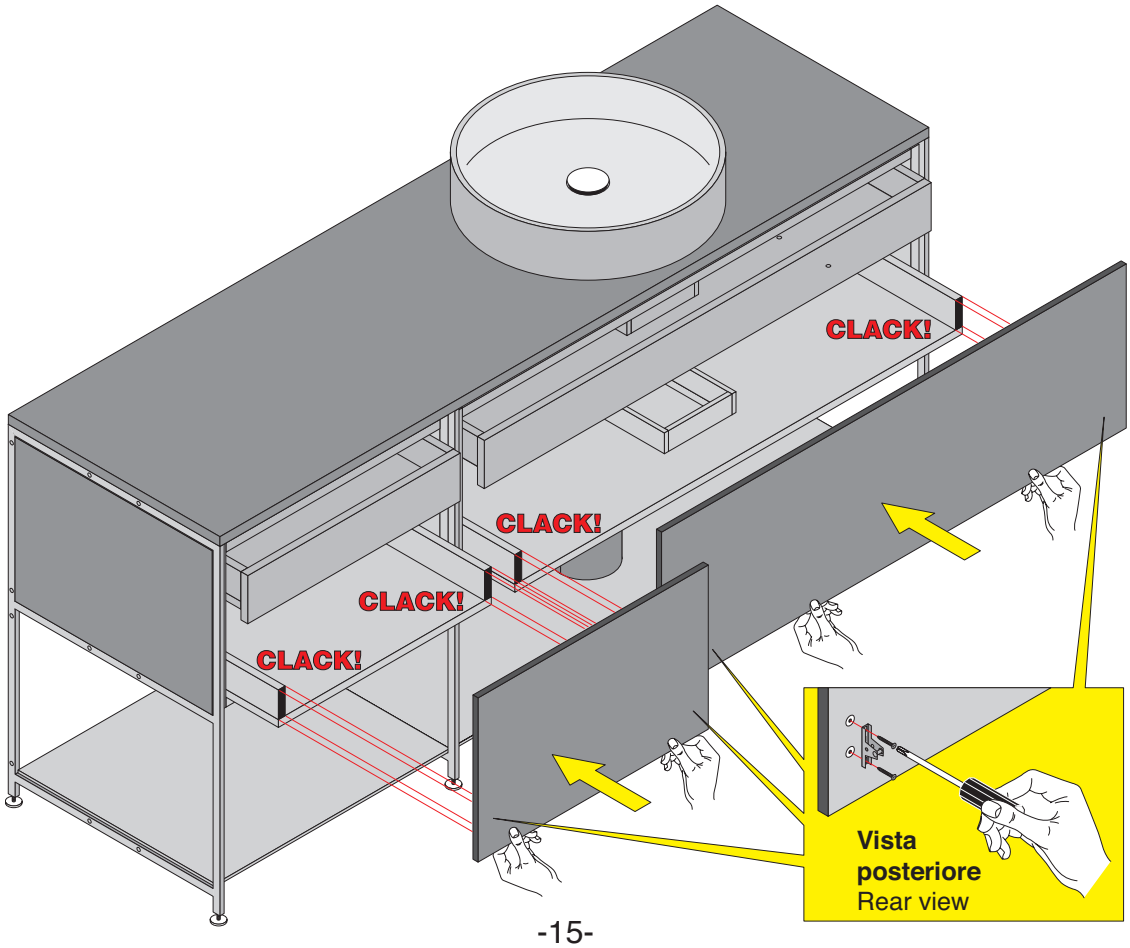

BOFFI s.p.a. - Lentate sul Seveso (MB) - via Oberdan, 70
Tel. 0362/534.1 r.a. - Fax 0362/565077