SKYLINE

I Istruzioni di montaggio e di assistenza
Piantana da terra con 3 contenitori

GB Installation and service instructions
Floor-mounted basement with 3 compartments

F Instructions de montage et d'entretien
Colonne au sol à 3 éléments

D Montage- und Serviceanleitung
Bodenständer mit 3 Schrankfächern

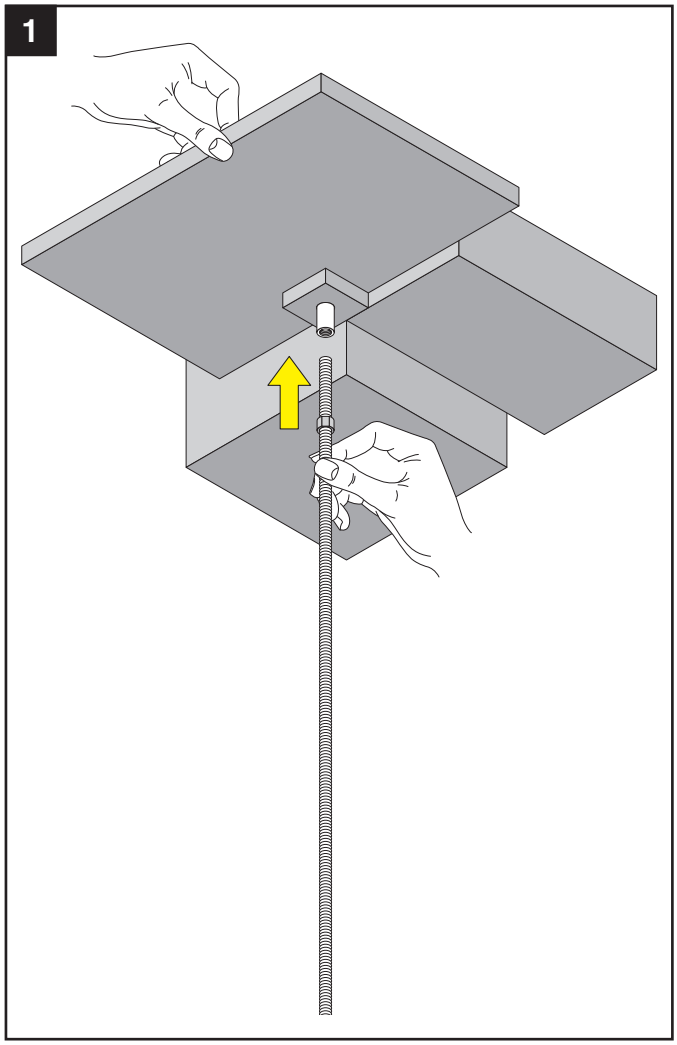
1

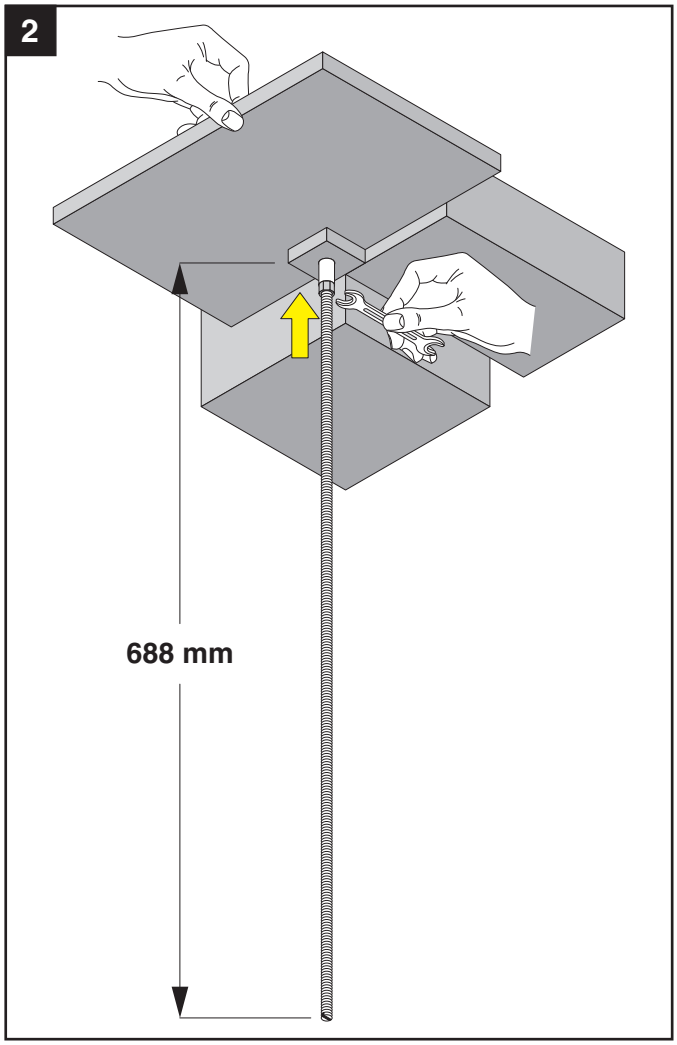
2
688 mm

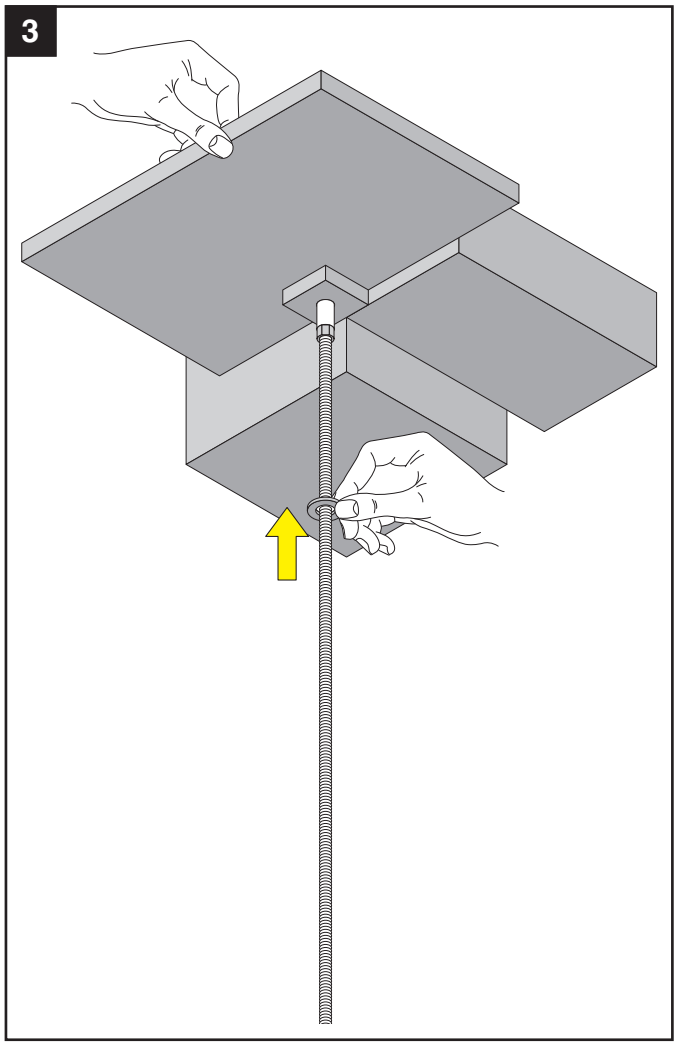
3

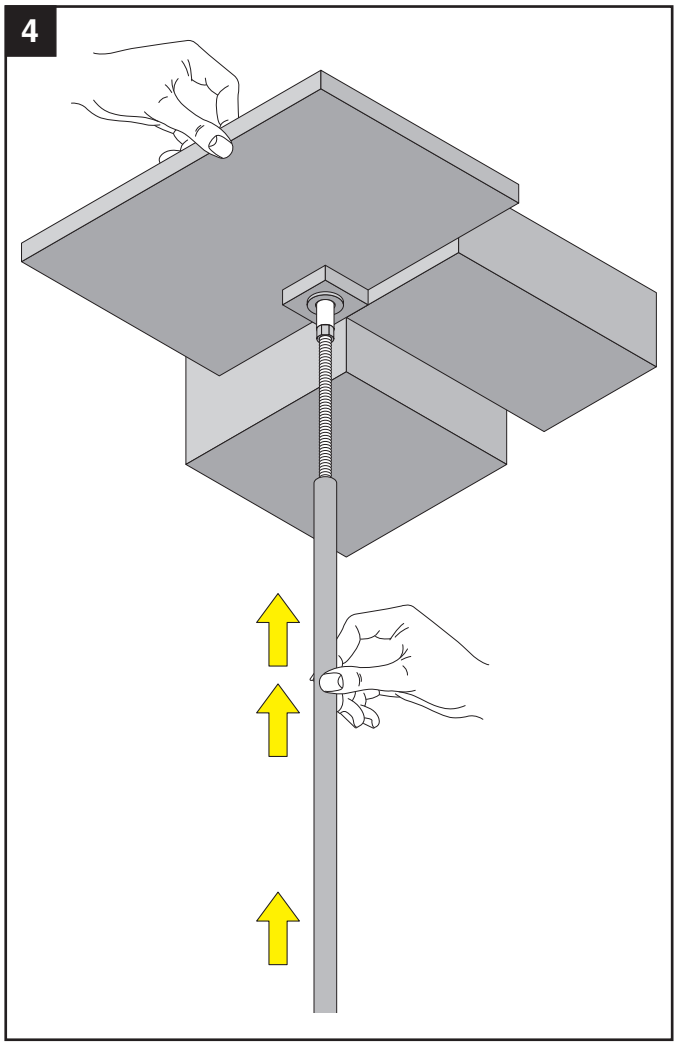
4

5

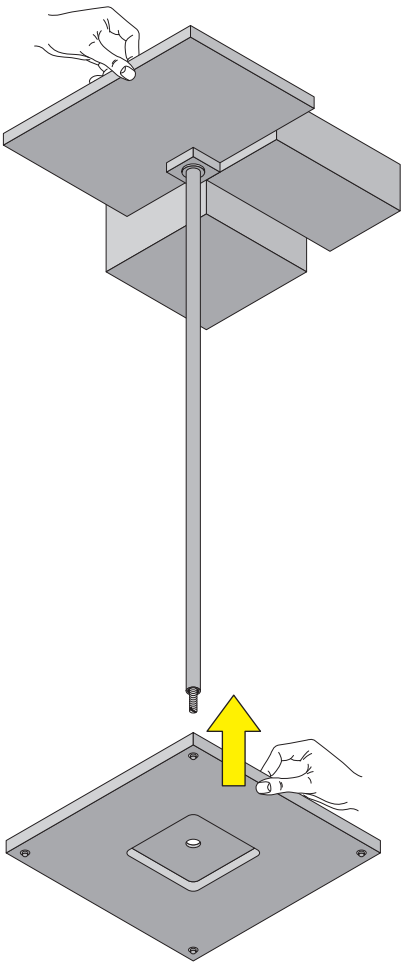

6

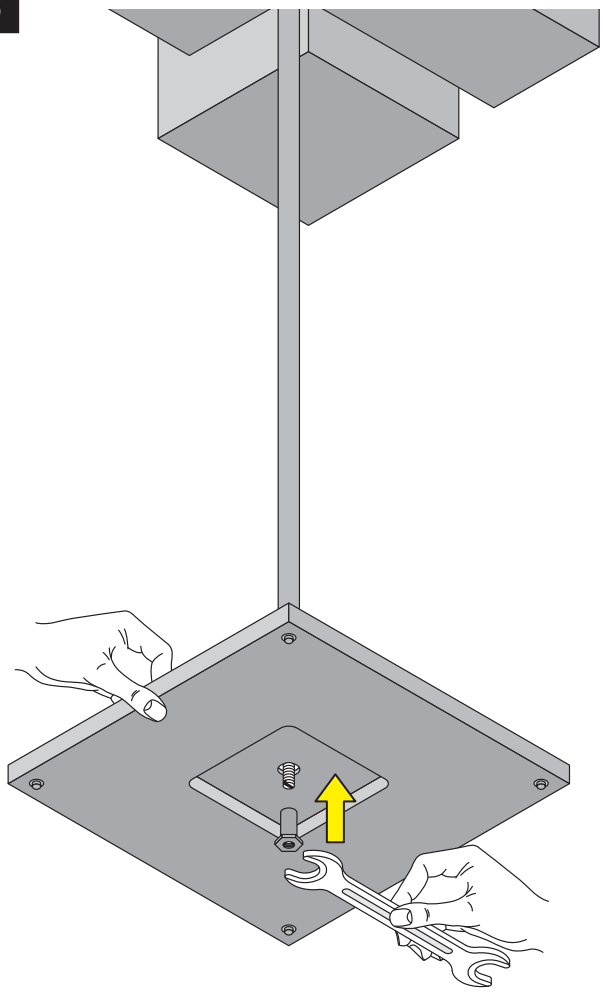

7

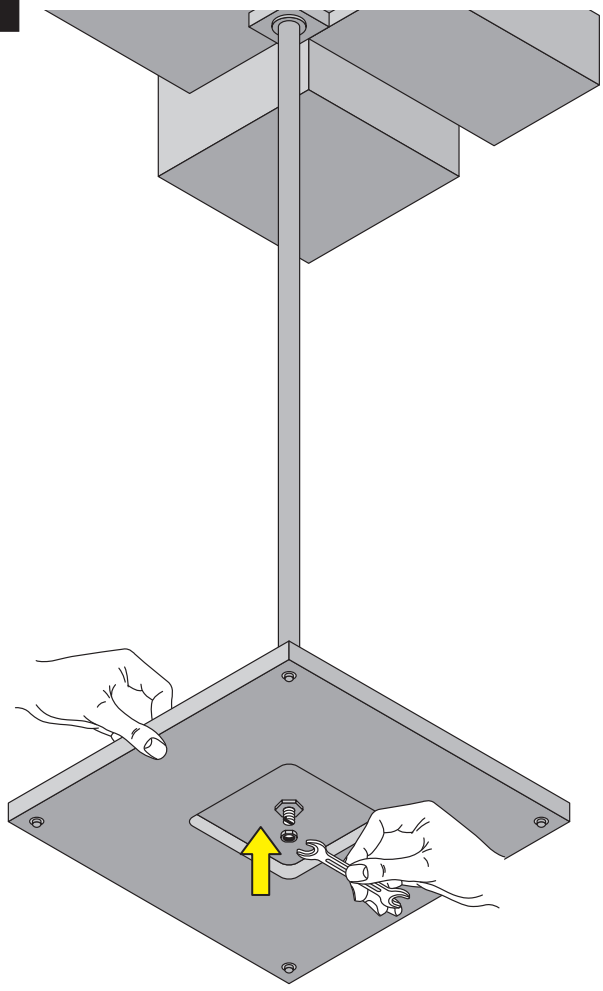

8

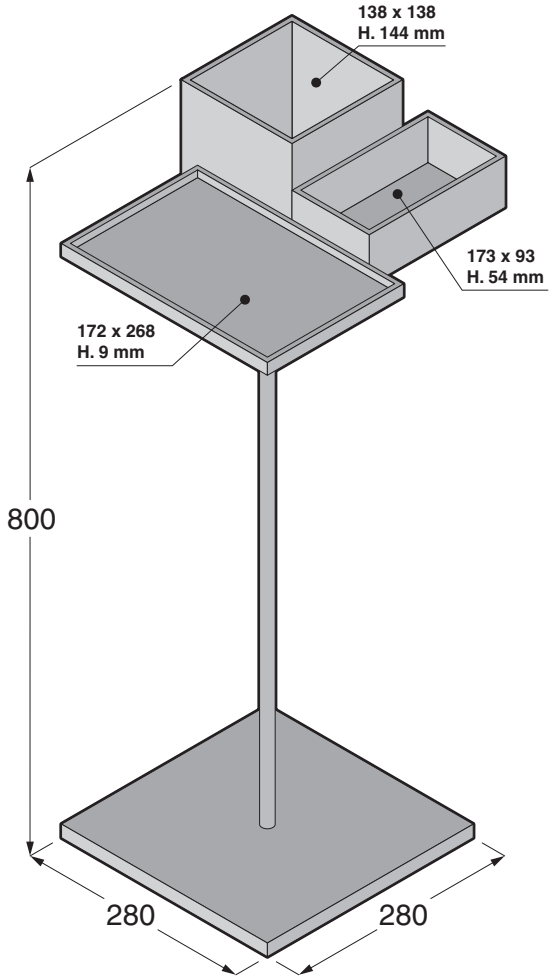

Pezzi di ricambio
Spare parts
Pièces de rechange
Ersatzteile

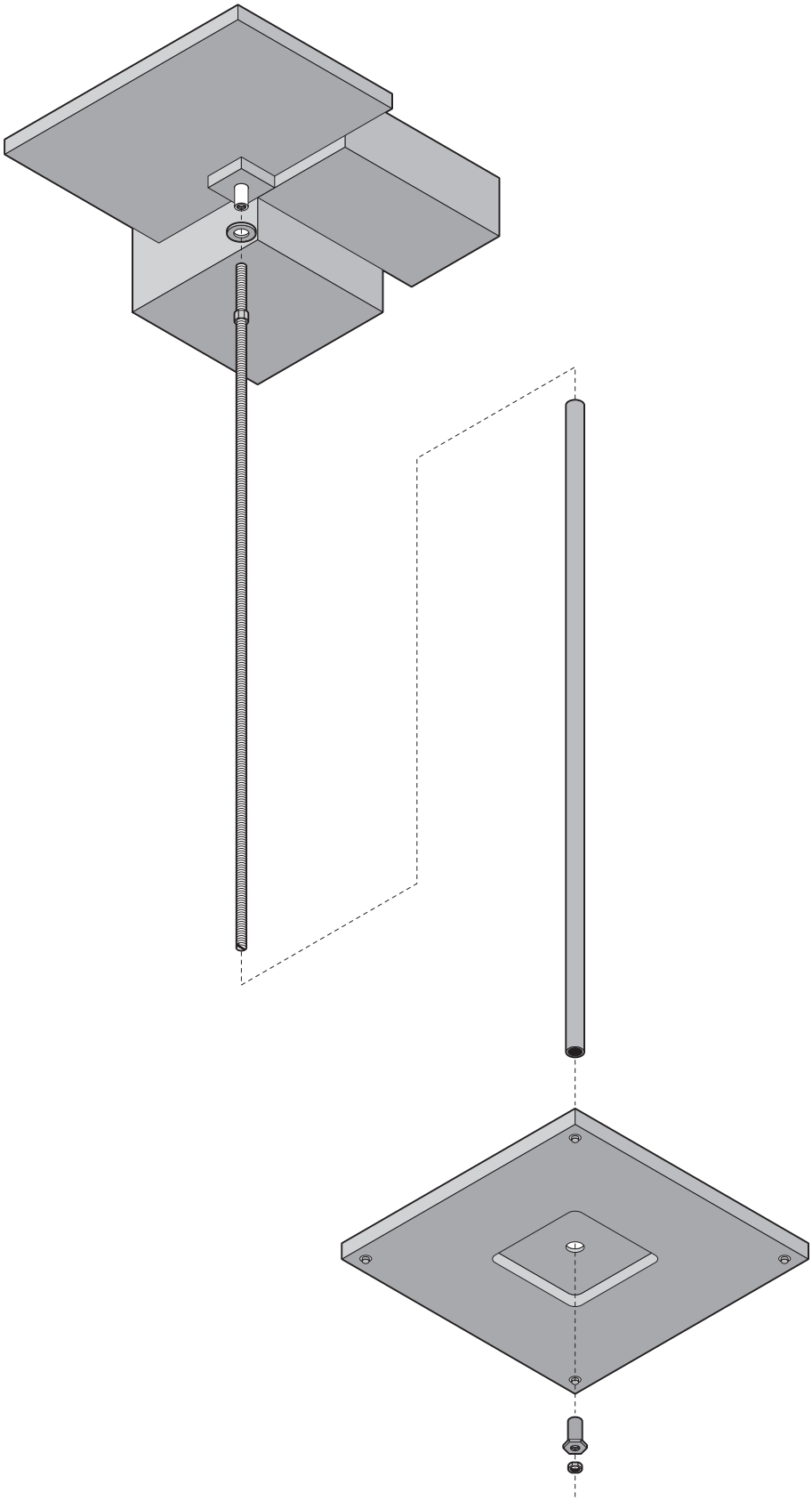

BOFFI s.p.a. - Lentate sul Seveso (MB) - via Oberdan, 70
Tel. 0362/534.1 r.a. - Fax 0362/565077