Elephant

Tacchini

2021

Karen Chekerdjian

AGGIORNATO IL/SHEET UPDATED ON
07/05/2026



IT

EN

DESCRIZIONE

DESCRIPTION

IMBOTTITURA

Piuma

PADDING

Feather

BASAMENTO

Massello di frassino tinto

EXTERNAL STRUCTURE

Stained solid ash wood

RIVESTIMENTO FINALE

Cuoio portante + pelle

FINAL COVER

Load-bearing leather + Leather

Elephant

Tacchini

2021

Karen Chekerdjian

AGGIORNATO IL/SHEET UPDATED ON
07/05/2026

DIMENSIONI

DIMENSIONS

Poltrona H66 cm

0ELPPL084KU01LL

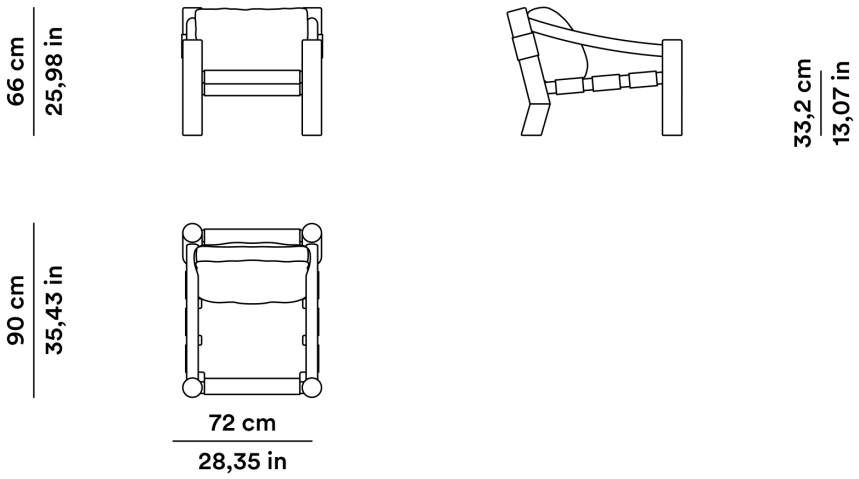

Armchair H66 cm

Pouf

0ELPPF057

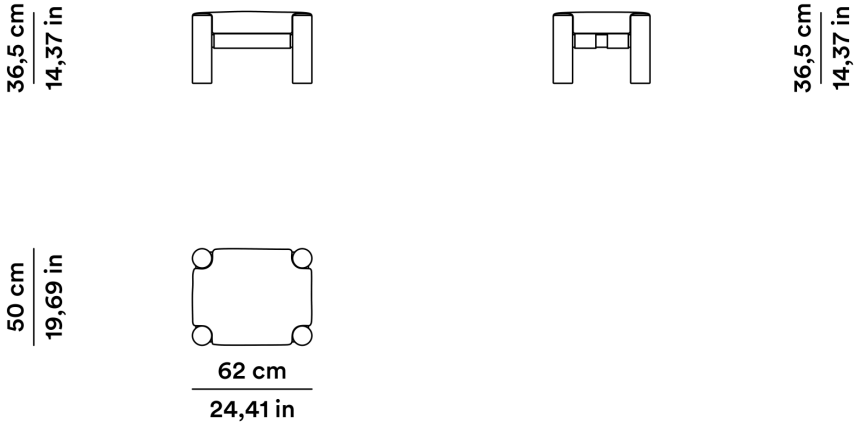

Ottoman

FINITURE CUOIO

HIDE LEATHER

Elephant

Tacchini

2021

Karen Chekerdjian

AGGIORNATO IL/SHEET UPDATED ON
07/05/2026

Nero

NERO



Black

Testa di moro

TESTA DI MORO



Dark Brown

Cuoio

CUOIO



Hide

Elephant

Tacchini

2021

Karen Chekerdjian

AGGIORNATO IL/SHEET UPDATED ON
07/05/2026

MATERIALI

MATERIALS

Struttura:

Structure:

T134 T122 T175 T173 T199 T200

T201 T202 T206 T216 T217 T218

T219 T220 T221 T222 T223 T224

RIVESTIMENTO

UPHOLSTERY

Cuscini:

Cushions:

GUARANA 2006 GUARANA 2020 GUARANA 9000