Almayer

Design:
PAOLO RIZZATO
2022



+ info: https://www.depadova.com/materials.pdf
De Padova srl - info@depadova.it

CHAIR

Materials
Frame
solid ash wood, black-stained, finished with transparent coating. Hinges in stainless steel (AISI 304). Thermoplastic feet.

Seat and backrest
mineral-tanned pigmented cowhide - black or brown colour.

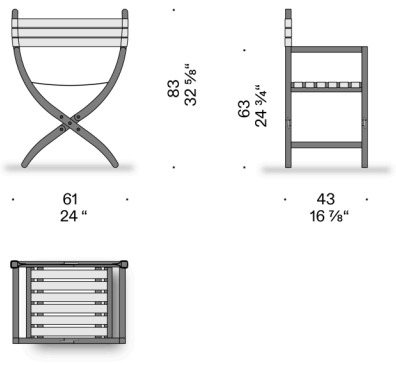

Almayer

Design:
PAOLO RIZZATO
2022



+ info: https://www.depadova.com/materials.pdf
De Padova srl - info@depadova.it

SEDIA

Materiali
Struttura
legno massello di frassino tinto nero con vernice trasparente. Cerniere in acciaio inox (AISI 304). Piedini termoplastici.

Seduta e schienale
cuoio pigmentato conciato al minerale di colore nero o marrone.

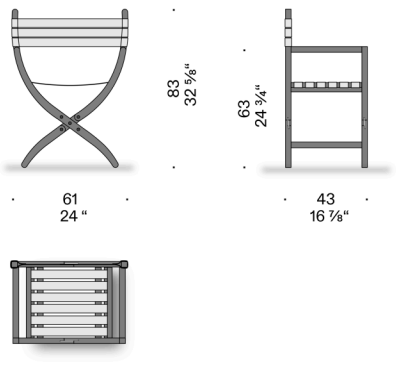

Almayer

Design:
PAOLO RIZZATO
2022



+ info: https://www.depadova.com/materials.pdf
De Padova srl - info@depadova.it

CHAISE

Matériaux
Structure
bois de frêne massif teinté noir avec un vernis transparent. Charnières en acier inox (AISI 304). Pieds en thermoplastique.

Assise et dossier
cuir pigmenté au tannage minéral de couleur noire ou marron.

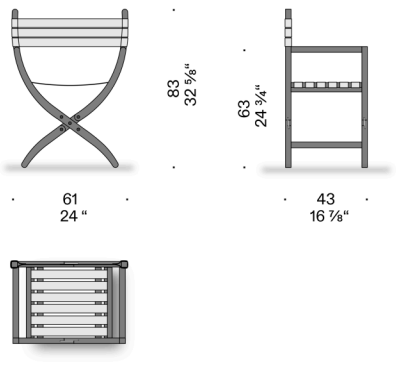

Almayer

Design:
PAOLO RIZZATO
2022



+ info: https://www.depadova.com/materials.pdf
De Padova srl - info@depadova.it

STUHL

Materialien
Gestell
massives Eschenholz schwarz gefärbt, endbehandelt mit transparentem Lack.
Scharniere aus Edelstahl (AISI 304). Thermoplast-Füße.

Sitz und Rückenlehne
mineralgegerbtes pigmentiertes Kernleder, schwarz oder braun.

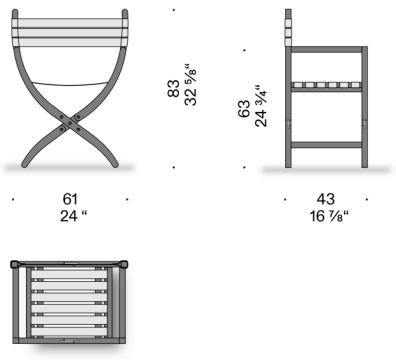

Almayer

Design:
PAOLO RIZZATO
2022



+ info: https://www.depadova.com/materials.pdf
De Padova srl - info@depadova.it

SILLA

Materiales
Estructura
madera maciza de fresno teñido negro con barniz transparente. Bisagras de acero inoxidable (AISI 304). Pies termoplásticos.

Asiento y respaldo
cuero pigmentado curtido al mineral de color negro o marrón.

