Everyday Life Stool
Paul Smith
2022



Sgabello

Materiali:
STRUTTURA: gambe in legno massello di frassino tinto carbone finito con vernice trasparente a base solvente. Tassello in legno massello in frassino naturale.
SEDILE: pannello in multistrato e poliuretano espanso. Rivestiti da cuoio pigmentato color marrone con bordo in pelle pigmentata in vari colori.

+info:
http://www.depadova.com/materials.pdf

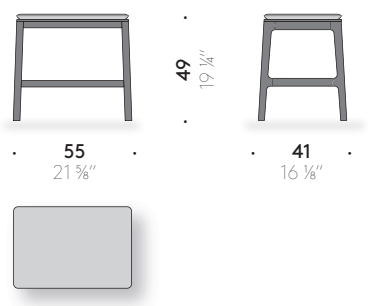

Everyday Life Stool
Paul Smith
2022



Stool

Materials:
FRAME: charcoal-stained solid ash wood legs finished with transparent solvent-based coating. Natural ash solid wood joint.
SEAT: plywood panel and polyurethane foam. Coated with brown pigmented cowhide with a pigmented leather border in various colours.

+info:
http://www.depadova.com/materials.pdf

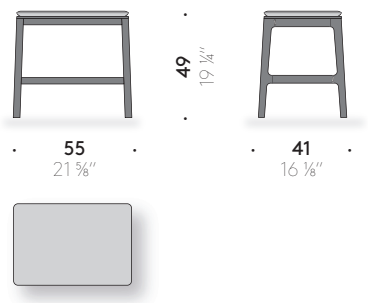

Everyday Life Stool
Paul Smith
2022



Tabouret

Matériaux:
STRUCTURE: piètements en bois massif de frêne teinté charbon fini avec peinture transparente à base de solvant. Tasseau en bois massif de frêne naturel.
SIÈGE: panneau en multiplis et mousse de polyuréthane. Revêtus de cuir pigmenté couleur marron avec chant en cuir pigmentée de différentes couleurs.

+info:
http://www.depadova.com/materials.pdf

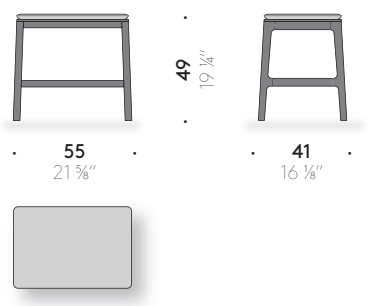

Everyday Life Stool
Paul Smith
2022



Hocker

Materialien:
GESTELL: Beine aus massivem Eschenholz kohlenschwarz gefärbt, endbehandelt mit transparentem Lack auf Wasser- oder Lösemittelbasis. Massivholzvdübel aus Naturesche.
SITZFLÄCHE: Schichtholzplatte und Polyurethanschaum. Beschichtet mit braun pigmentiertem Leder mit pigmentierter Lederpaspel in verschiedenen Farben.

+info:
http://www.depadova.com/materials.pdf

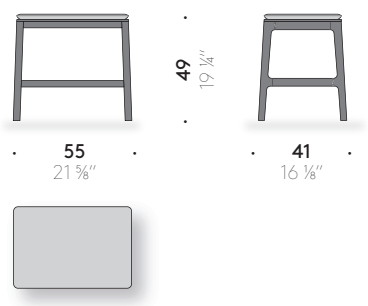

Everyday Life Stool
Paul Smith
2022



Taburete

Materiales:
ESTRUCTURA: patas de madera maciza de fresno teñido carbón, acabado con barniz transparente a base disolvente. Taco de madera maciza de fresno natural.
ASIENTO: panel de multicapa y espuma de poliuretano. Revestidos de cuero pigmentado color marrón con borde de piel pigmentada en diferentes colores.

+info:
http://www.depadova.com/materials.pdf

