Everyday Life Low Table
Paul Smith
2022



Tavolino

Materiali:
STRUTTURA: gambe in legno massello di frassino tinto carbone finito con vernice trasparente a base solvente.
PIANO IN PIETRA: pietra bianco pece o pietra pece, con fresate con riempimento decorativo colorato, finita con poliestere opaco. Colori riempimento decorativo: Mocha, Midnight.
PIANO IN MARMO: marmo Emperador Dark, Valentine Grey, Grigio Carnico, bianco Carrara, Grey Stone, Calacatta Oro trattato con prodotti idrorepellenti oppure finito con poliestere opaco.

+info:
http://www.depadova.com/materials.pdf

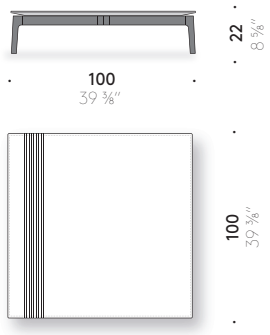

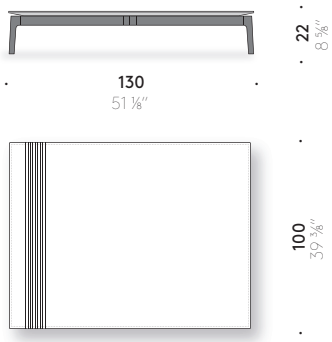

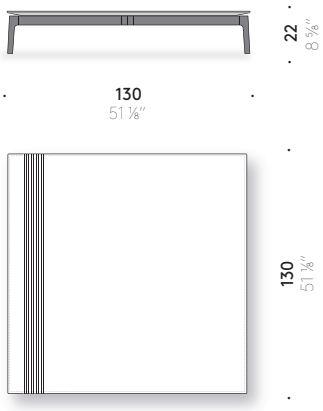

Everyday Life Low Table
Paul Smith
2022



Low table

Materials:
FRAME: charcoal-stained solid ash wood legs finished with transparent solvent-based coating.
STONE TOP: white Pece stone or Pece stone, with milled strips with decorative coloured filling, finished with matt polyester.
Colours of decorative filling: Mocha, Midnight.
MARBLE TOP: Emperador Dark marble, Valentine Grey, grey Carnico, white Carrara marble, Grey Stone, Calacatta Oro - treated with water repellent products or finished with matt polyester.

+info:
http://www.depadova.com/materials.pdf

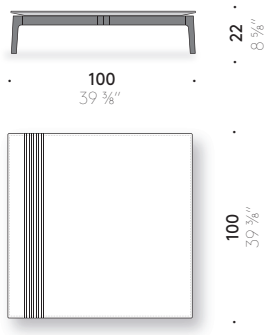

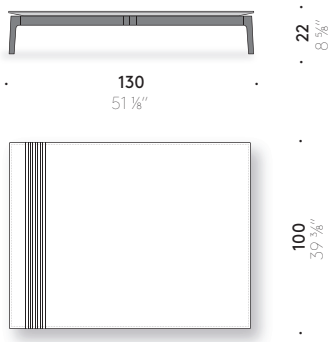

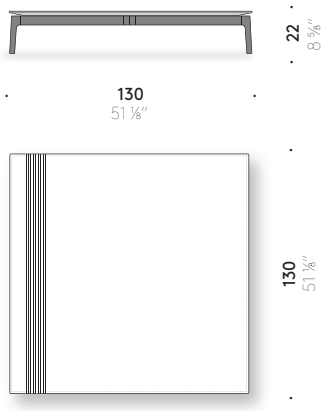

Everyday Life Low Table
Paul Smith
2022



Petite table

Matériaux:
STRUCTURE: piètements en bois massif de frêne teinté charbon fini avec peinture transparente à base de solvant.
PLAN EN PIERRE: pierre blanc poix ou pierre de poix, avec fraisages avec remplissage décoratif coloré, finie avec du polyester opaque. Couleurs remplissage décoratif: Mocha, Midnight.
PLAN EN MARBRE: marbre Emperador Dark, Valentine Grey, Gris Carnique, blanc Carrara, Grey Stone, Calacatta Oro traité avec des produits hydrofuges ou finis avec du polyester mat.

+info:
http://www.depadova.com/materials.pdf

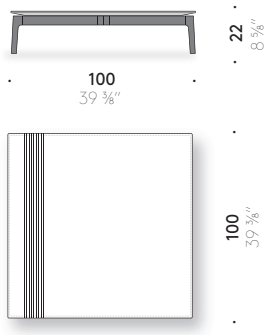

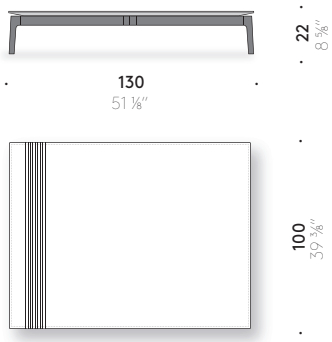

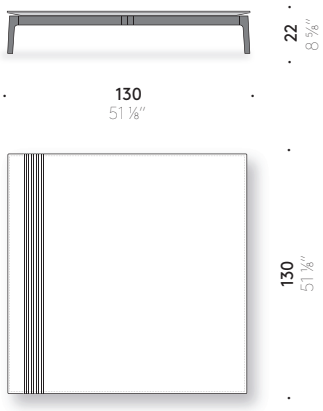

Everyday Life Low Table
Paul Smith
2022



Beistelltisch

Materialien:
GESTELL: Beine aus massivem Eschenholz kohlenschwarz gefärbt, endbehandelt mit transparentem Lack auf Wasser- oder Lösemittelbasis.
TISCHPLATTE AUS STEIN: weißer Pece-Stein odere Pece-Stein mit gefrästen Streifen mit dekorativem farbigem Füllmaterial, mit mattem Polyester beschichtet.
Farben des Dekorfüllmaterials: Mocha, Midnight.
TISCHPLATTE AUS MARMOR: Marmor Emperador Dark, Valentine Grey, Grau Carnico, Carrara weiß, Grey Stone, Calacatta Oro, mit wasserabweisenden Produkten behandelt oder mit mattem Polyester beschichtet.

+info:
http://www.depadova.com/materials.pdf

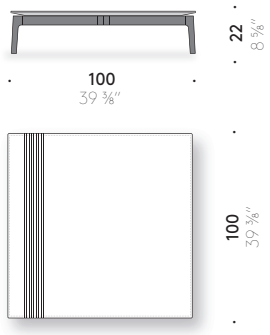

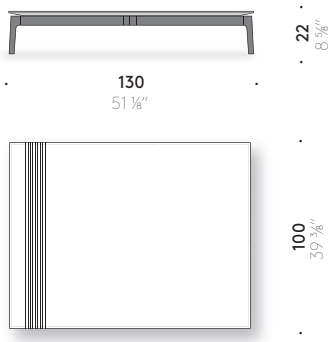

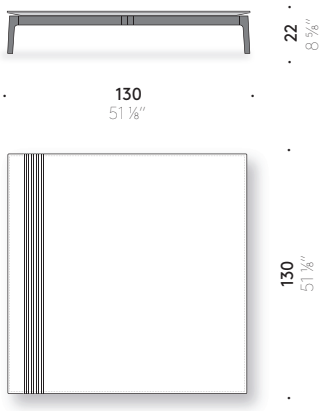

Everyday Life Low Table
Paul Smith
2022



Mesita

Materiales:
ESTRUCTURA: patas de madera maciza de fresno teñido carbón, acabado con barniz transparente a base disolvente.
TABLERO DE PIEDRA: piedra blanco pez o piedra pez, con fresados con llenado decorativo de color, acabada con poliéster mate.
Colores de relleno decorativo: Mocha, Midnight.
TABLERO DE MÁRMOL: mármol Emperador Dark, Valentine Grey, Gris de Carnia, blanco Carrara, Grey Stone, Calacatta Oro, tratado con productos repelentes al agua o acabado con poliéster mate.

+info:
http://www.depadova.com/materials.pdf

