Boffi	ISTRUZIONI DI MONTAGGIO	N° MB0240/04
		Data: 25.07.2011
		Cod: RIDM06 RIDM07

MINIMAL

I Istruzioni di montaggio e di assistenza
CANNA A MURO EROGAZIONE LAVABO

GB Installation and service instructions
WALL SPOUT FOR WASH-BASIN

F Instructions de montage et d'entretien
LEVIER AU MUR DISTRIBUTION LAVABO

D Montage- und Serviceanleitung
WANDHAHN FÜR WASCHBECKEN

RIDM06

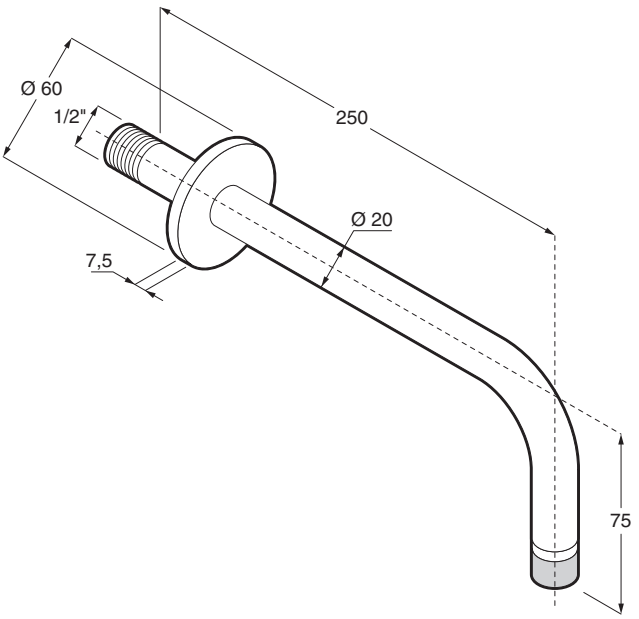

RIDM07

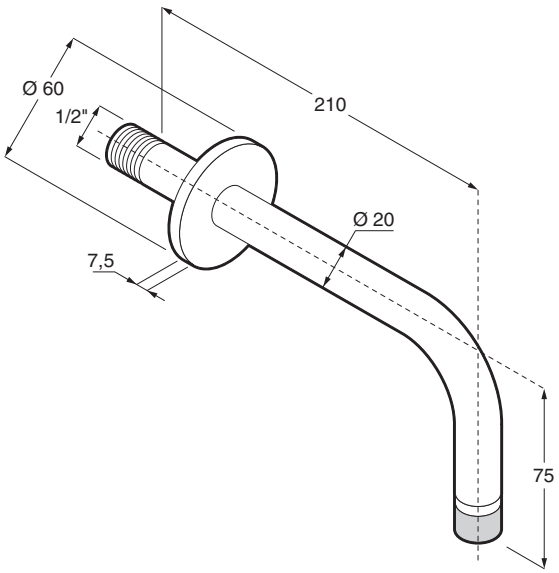

Pezzi di ricambio
Spare parts
Pièces de rechange
Ersatzteile

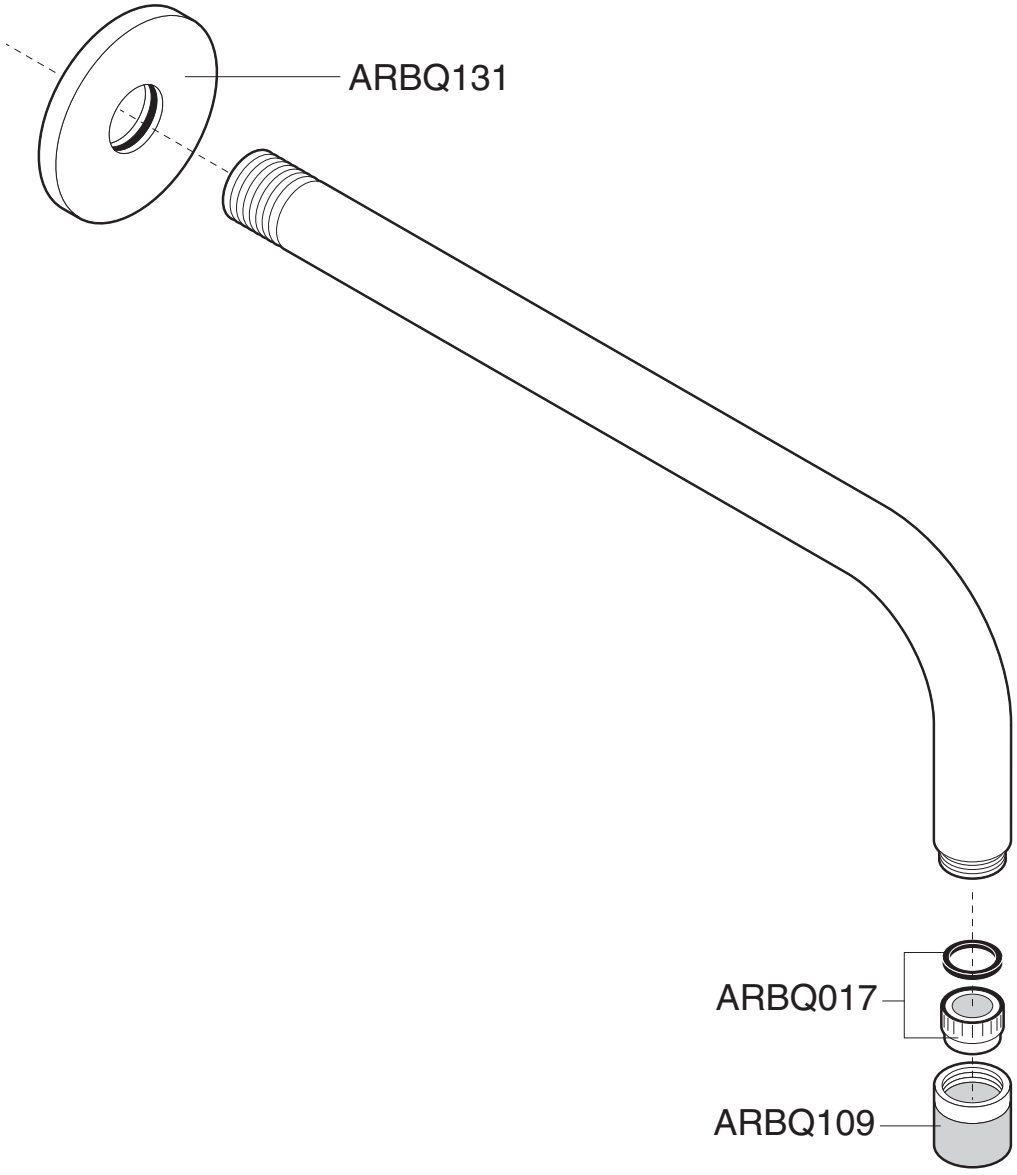

BOFFI s.p.a. - Lentate sul Seveso (MB) - via Oberdan, 70
Tel. 0362/534.1 r.a. - Fax 0362/565077