Boffi	ISTRUZIONI DI MONTAGGIO	N° **MB0396/00**
		Data: **22.02.2010**
		Cod.: **RHNS01-02 RINS01/08**

wings

I Istruzioni di montaggio e di assistenza
Gruppo incasso per lavabo e bidet, composto da leve caldo e freddo, senza canna

GB Installation and service instructions
Built-in group for washbasin and bidet, with hot and cold lever, without spout

F Instructions de montage et d'entretien
Batterie lavabo et bidet, à encastrement, avec levier chaud-froid, sans bec

D Montage- und Serviceanleitung
Wandeingebaute-Mischerbatterie für Waschbecken und Bidet, mit Hebel für Kalt-/Warmwasser, ohne Wasserhahn

I **Caratteristiche di funzionamento**

Pressione di servizio ideale:..... 3 bar
Pressione di servizio massimo:..... 5 bar

Temperatura acqua calda ideale:..... 60° C
Temperatura acqua calda massima:..... 90° C

Attenzione:
Risciacquare bene le tubazioni prima del montaggio.

GB **Operating data**

Ideal operating pressure:..... 3 bar
Max. operating pressure:..... 5 bar

Ideal water temperature:..... 60° C
Max. water temperature:..... 90° C

Attention:
Before installation flush pipes thoroughly.

F **Caractéristiques de fonctionnement**

Pression de service idéale:..... 3 bar
Pression de service max.:..... 5 bar

Température idéale de l'eau:..... 60° C
Température max. de l'eau:..... 90° C

Attention:
Rincer à fond la tuyauterie avant le montage.

D **Betriebsdaten:**

Idealer Betriebsdruck:..... 3 bar
Max. Betriebsdruck:..... 5 bar

Ideale Wassertemperatur:..... 60° C
Max. Wassertemperatur:..... 90° C

Achtung:
Vor Montage die Leitungen gründlich durchspülen.

Dimensioni d'ingombro e quote di fissaggio
Overall dimensions and fixing points
Dimensions d'encombrement et fixations
Maßen und Befestigungshöhe

RHNS01 - RHNS02

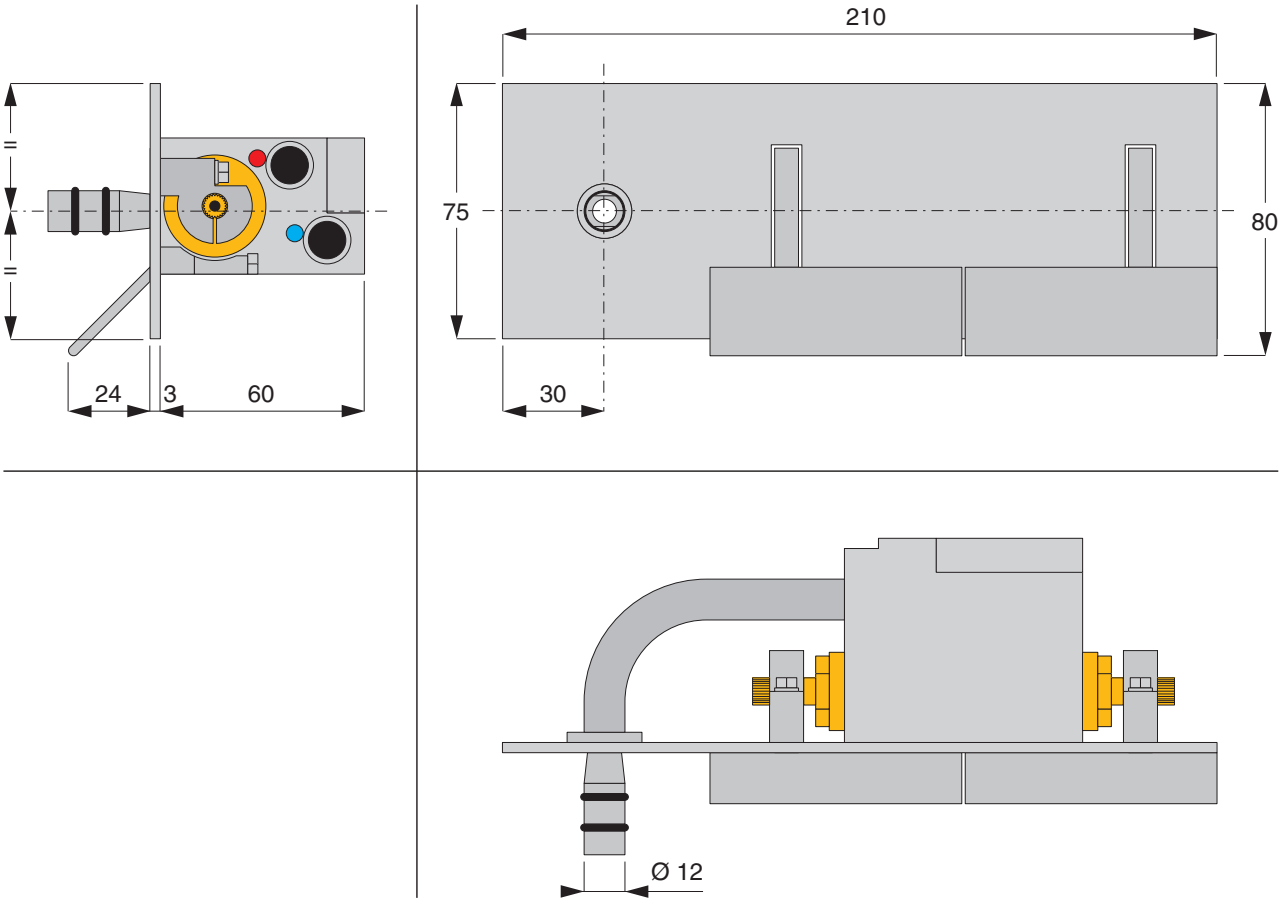

RINS01-02 / RINS03-04 / RINS05-06 / RINS07-08

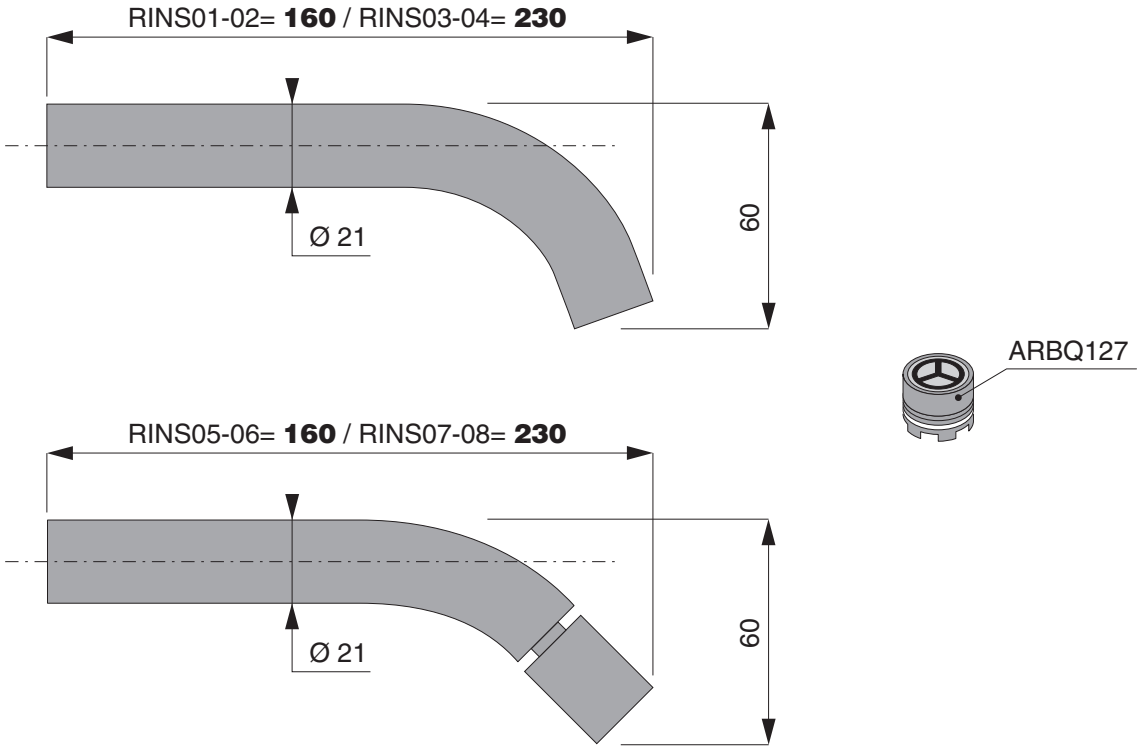

Installazione
Installation
Installation
Installation

1

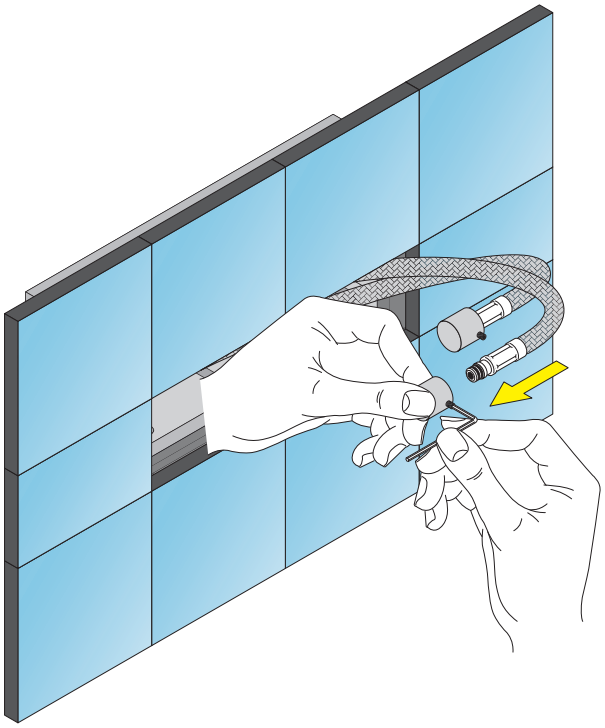

2

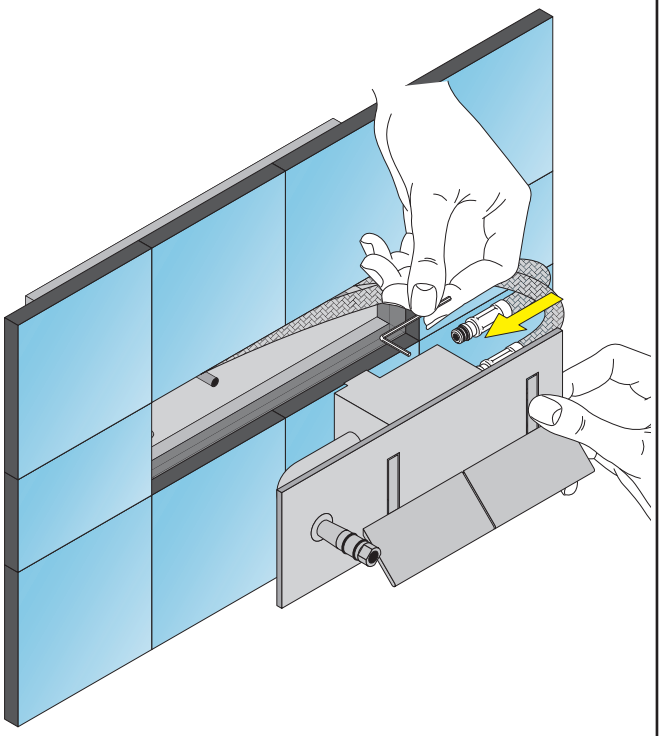

3

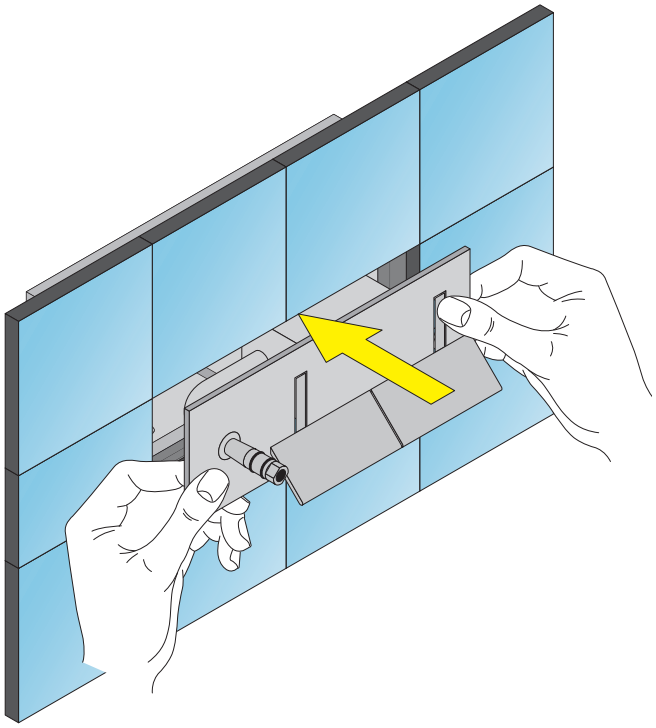

4

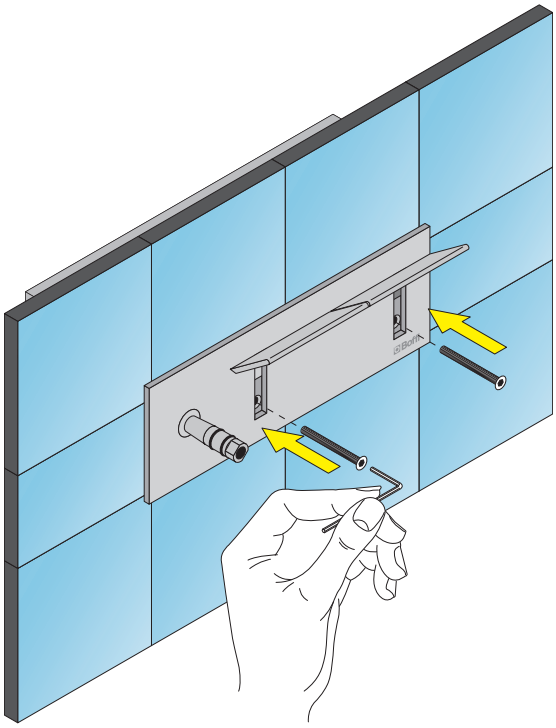

5

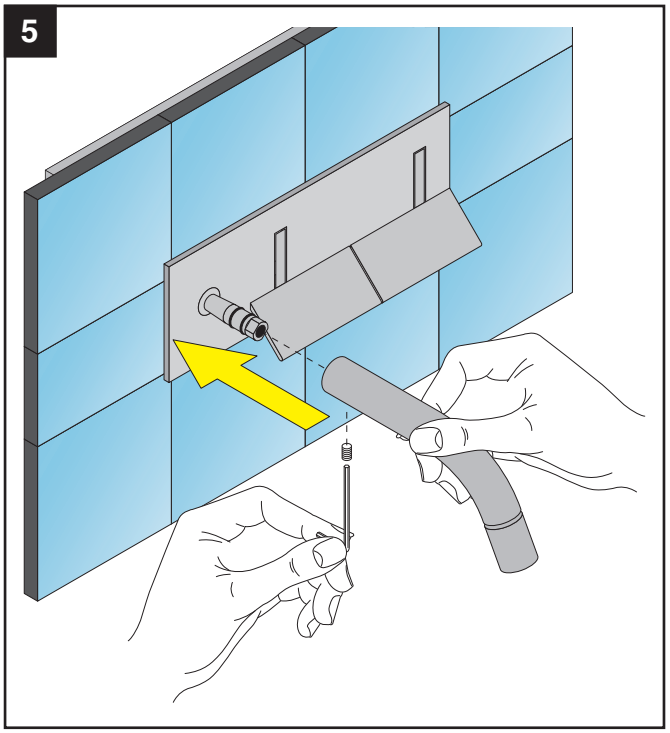

6

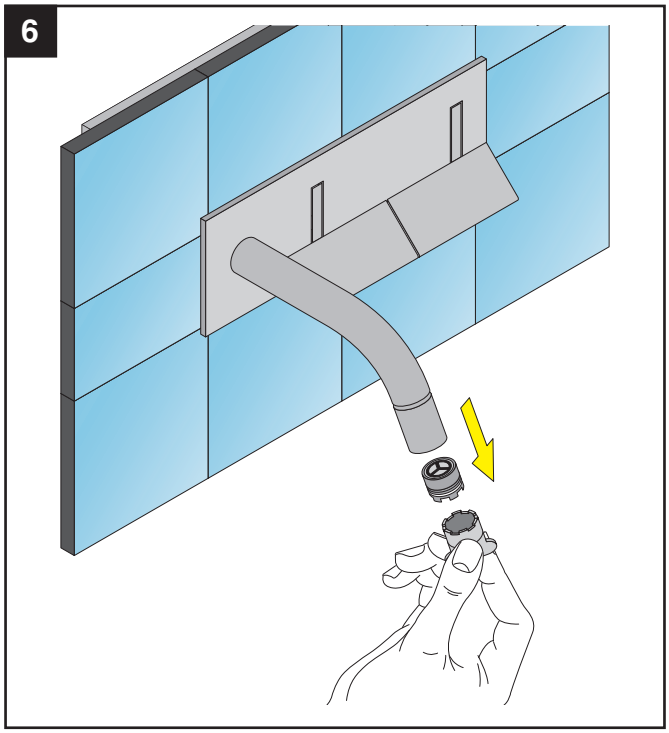

Pezzi di ricambio
Spare parts
Pièces de rechange
Ersatzteile

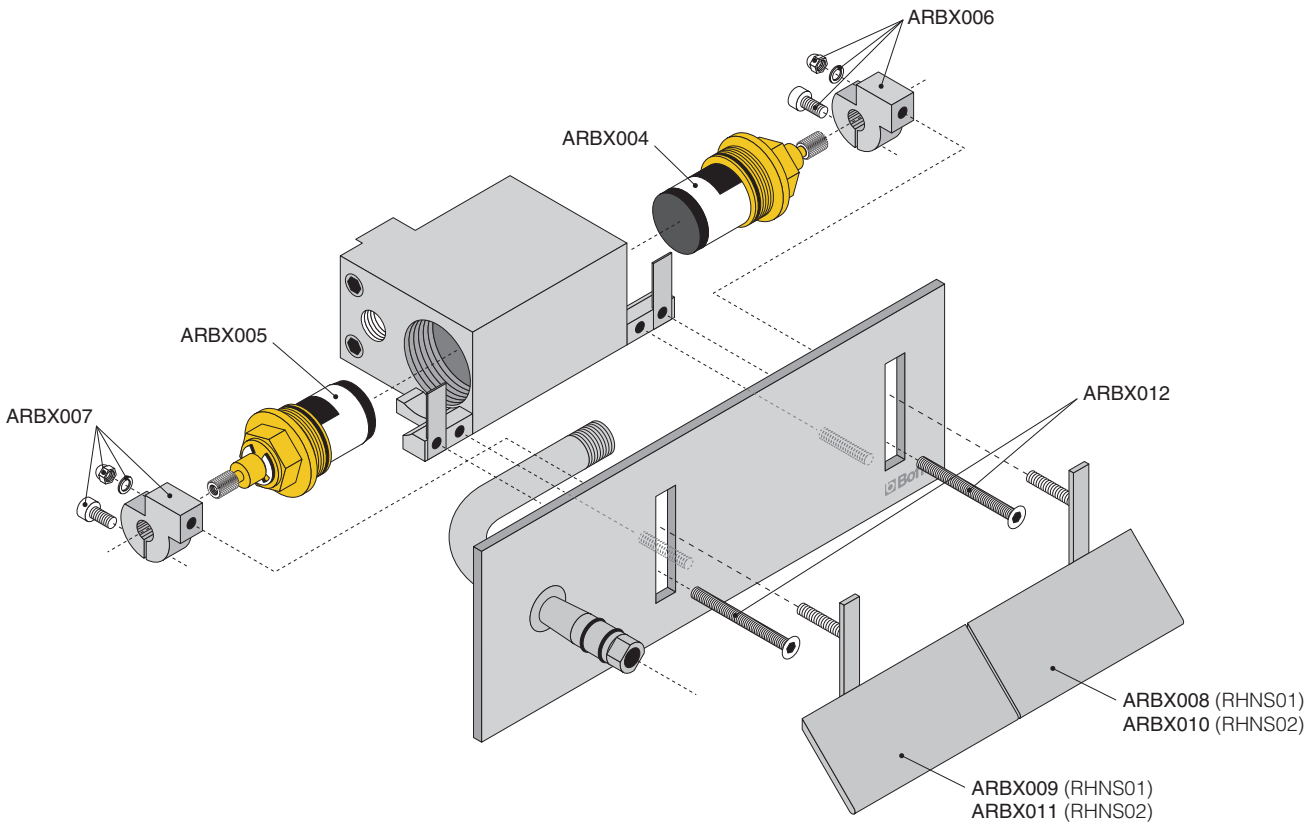

BOFFI s.p.a. - Lentate sul Seveso (MI) - via Oberdan, 70
Tel. 0362/534.1 r.a. - Fax 0362/565077