Boffi	ISTRUZIONI DI MONTAGGIO	N° **MB0323/03**
		Data: **09.04.2015**
		Cod: **RGDM08**

MINIMAL

I Istruzioni di montaggio e di assistenza
GRUPPO DUE RUBINETTI INCASSO PARETE

GB Installation and service instructions
BUILT-IN GROUP TAP

F Instructions de montage et d'entretien
BATTERIE ROBINETTERIE MURALE

D Montage- und Serviceanleitung
GRUPPE BESTEHEND AUS ZWEI EINBAU-HEBELGRIFFEN

I **Caratteristiche di funzionamento**

Pressione di servizio ideale:..... 3 bar
Pressione di servizio massimo:..... 5 bar

Temperatura acqua calda ideale:..... 60° C
Temperatura acqua calda massima:..... 70° C

Attenzione:
Risciacquare bene le tubazioni prima del montaggio.

F **Caractéristiques de fonctionnement**

Pression de service idéale:..... 3 bar
Pression de service max.:..... 5 bar

Température idéale de l'eau:..... 60° C
Température max. de l'eau:..... 70° C

Attention:
Rincer à fond la tuyauterie avant le montage.

GB **Operating data**

Ideal operating pressure:..... 3 bar
Max. operating pressure:..... 5 bar

Ideal water temperature:..... 60° C
Max. water temperature:..... 70° C

Attention:
Before installation flush pipes thoroughly.

D **Betriebsdaten:**

Idealer Betriebsdruck:..... 3 bar
Max. Betriebsdruck:..... 5 bar

Ideale Wassertemperatur:..... 60° C
Max. Wassertemperatur:..... 70° C

Achtung:
Vor Montage die Leitungen gründlich durchspülen.

Dimensioni d'ingombro e quote di fissaggio - Overall dimensions and fixing points
Dimensions d'encombrement et fixations - Maßen und Befestigungshöhe

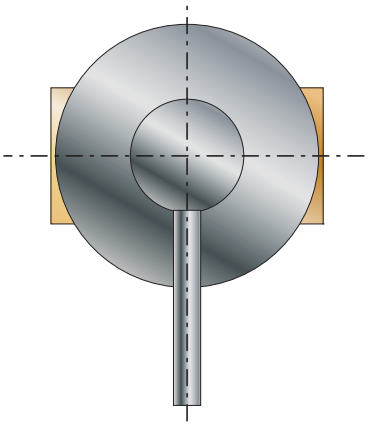

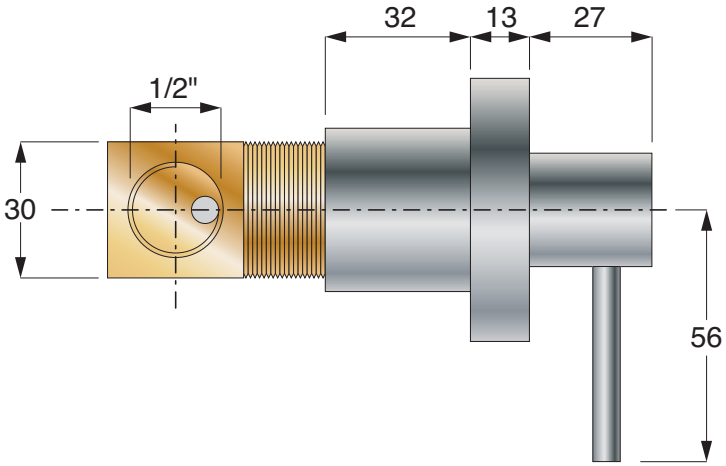

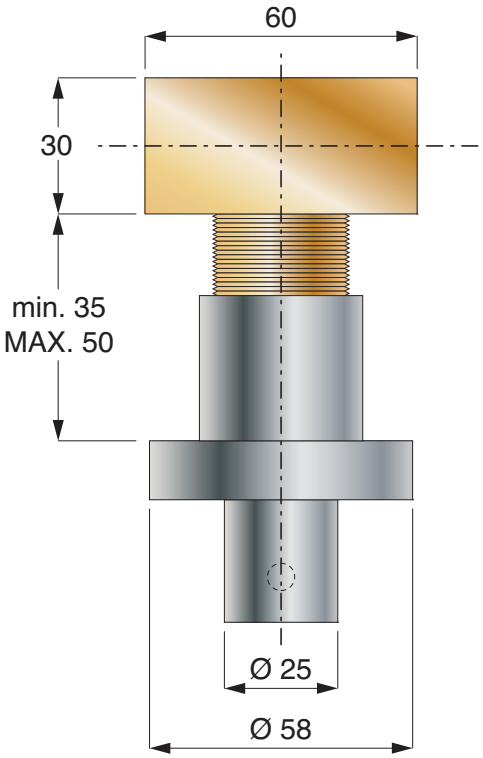

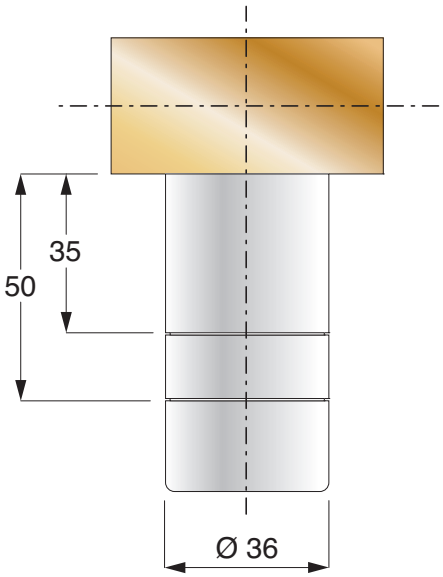

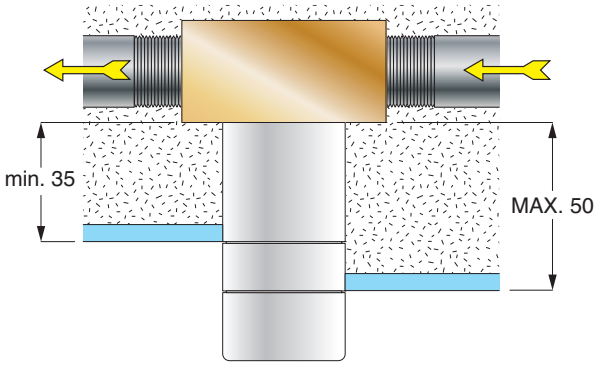

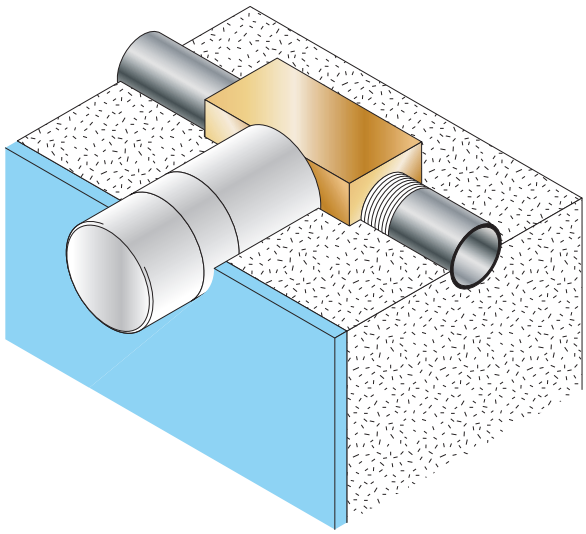

Installazione
Installation
Installation
Installation

1

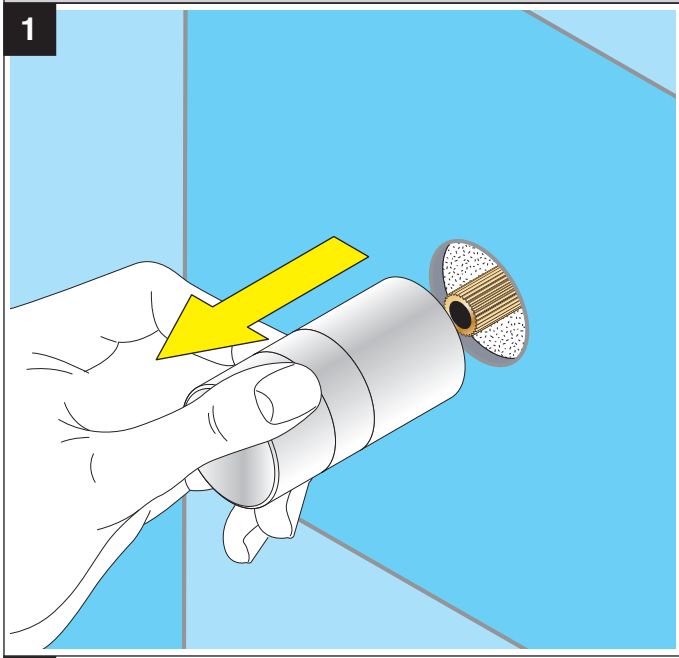

2

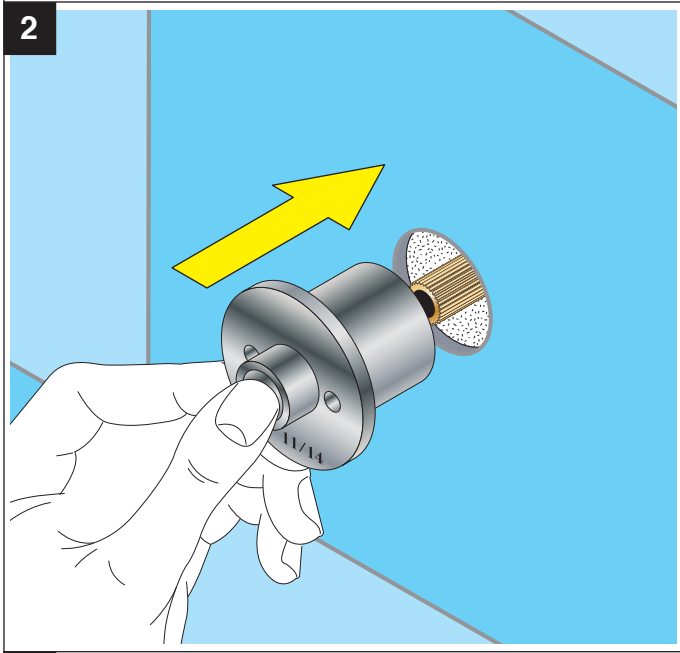

3

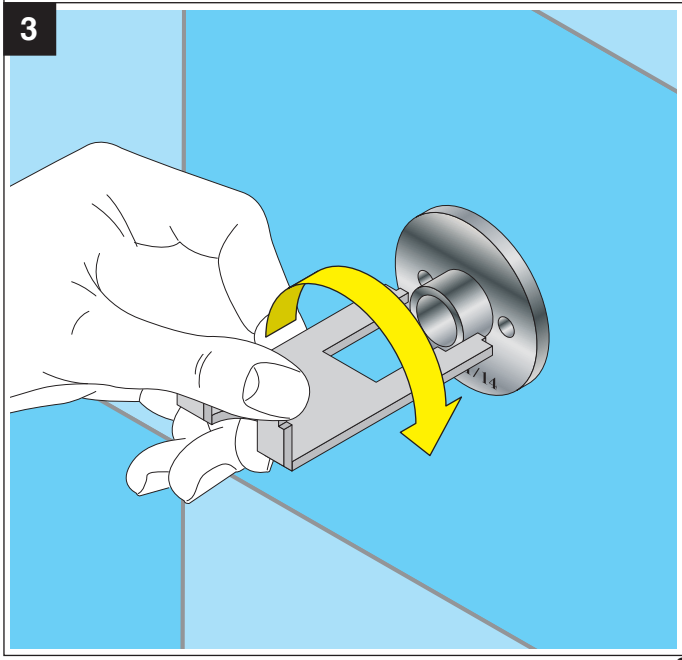

4

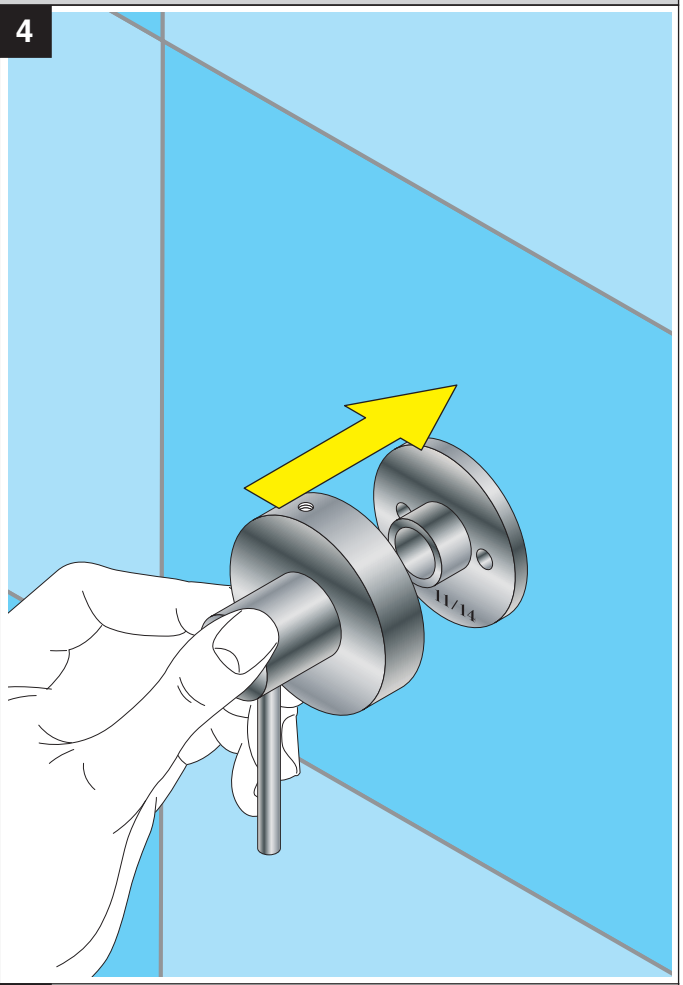

5

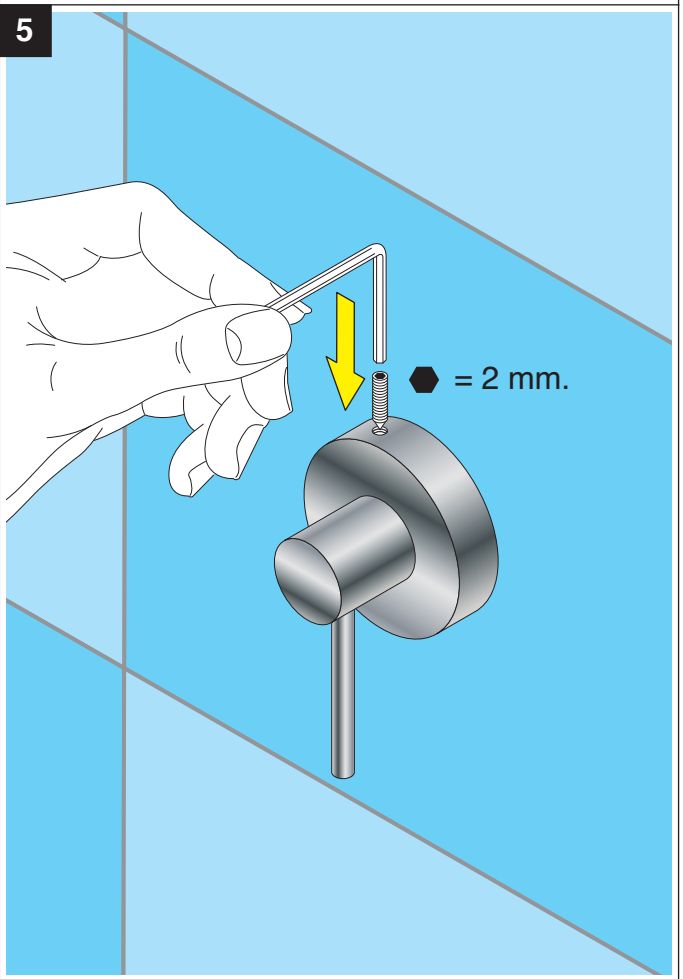

Pezzi di ricambio
Spare parts
Pièces de rechange
Ersatzteile

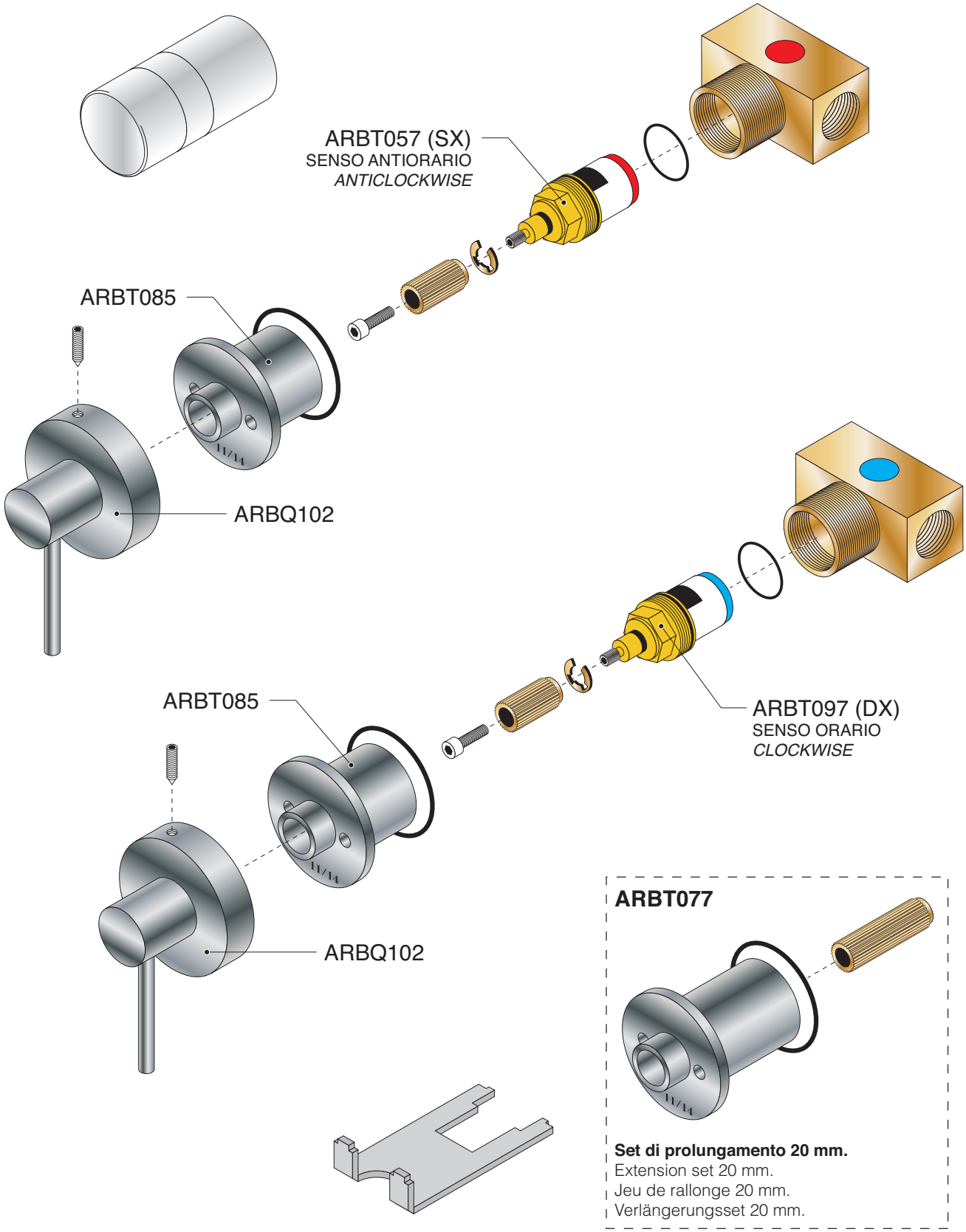

ARBT077

Set di prolungamento 20 mm.
Extension set 20 mm.
Jeu de rallonge 20 mm.
Verlängerungsset 20 mm.

BOFFI s.p.a. - Lentate sul Seveso (MB) - via Oberdan, 70
Tel. 0362/534.1 r.a. - Fax 0362/565077