Ripamonti

Design:
KEIJI TAKEUCHI
2020



+ info: https://www.depadova.com/materials.pdf
De Padova srl - info@depadova.it

ARMCHAIR WITH POUF

Materials
Armchair

Frame
steel with elastic straps.

Feet
thermoplastic material. Or swivel mechanism in aluminium.

Padding
variable-density polyurethane foam and polyester wadding covered with light polyester velvet. Backrest structure in polyurethane foam. For the FR (Fire Resistant) versions on request, the filling materials comply with the current regulations.

Seat cushion
variable-density polyurethane foam and polyester wadding.

Cover
technically removable cover in fabric or non-removable cover in leather.

Pouf

Frame
birch plywood panels (class E1, CARB P2 / TSCA Title VI certified), polimex, variable-density polyurethane foam and polyester wadding, covered with light polyester velvet. For the FR (Fire Resistant) versions on request, the filling materials comply with the current regulations.

Feet
thermoplastic material.

Seat cushion
variable-density polyurethane foam and polyester wadding.

Cover
technically removable cover in fabric or non-removable cover in leather.

Wooden top
MDF (class E1, CARB P2 / TSCA Title VI certified), veneered in Dark oak, finished with transparent coating.

Marble top
marble treated with water repellent products or finished with matt polyester.

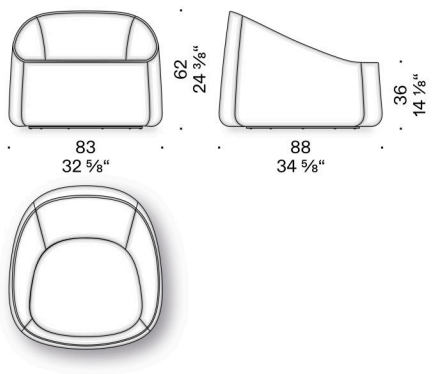

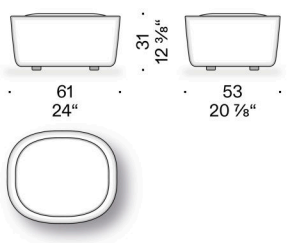

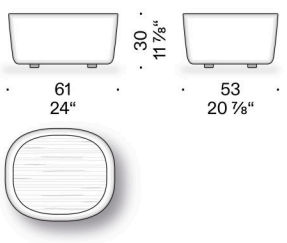

Ripamonti

Design:
KEIJI TAKEUCHI
2020



+ info: https://www.depadova.com/materials.pdf
De Padova srl - info@depadova.it

POLTRONA CON POUF

Materiali
Poltrona

Struttura
acciaio con cinghie elastiche.

Piedini
materiale termoplastico. Oppure meccanismo girevole in alluminio.

Imbottitura
poliuretano espanso a quote differenziate e ovatta di poliestere foderato con vellutino di poliestere. Inserto schienale in poliuretano espanso. Per le versioni FR (Fire Resistant) a richiesta, i materiali dell'imbottitura sono come da normative.

Cuscino di seduta
poliuretano espanso a quote differenziate e ovatta di poliestere.

Rivestimento
rivestimento tecnicamente sfoderabile in tessuto o fisso in pelle.

Pouf

Struttura
pannelli in multistrato di betulla (certificato classe E1, CARB P2 / TSCA Title VI), polimex, poliuretano espanso a quote differenziate e ovatta di poliestere foderato con vellutino di poliestere. Per le versioni FR (Fire Resistant) a richiesta, i materiali dell'imbottitura sono come da normative.

Piedini
materiale termoplastico.

Cuscino di seduta
poliuretano espanso a quote differenziate e ovatta di poliestere.

Rivestimento
rivestimento tecnicamente sfoderabile in tessuto o fisso in pelle.

Piano pouf in legno
MDF (certificato classe E1, CARB P2 / TSCA Title VI) impiallacciato in rovere Dark, finito con vernice trasparente.

Piano pouf in marmo
marmo trattato con prodotti idrorepellenti oppure finito con poliestere opaco.

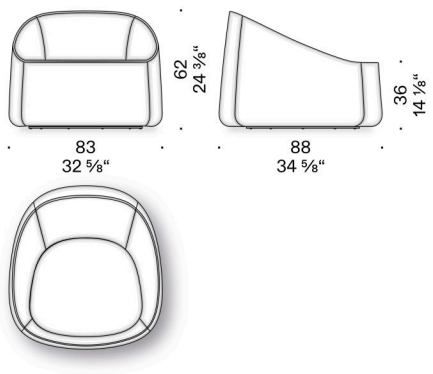

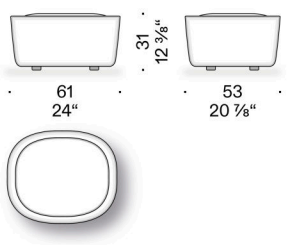

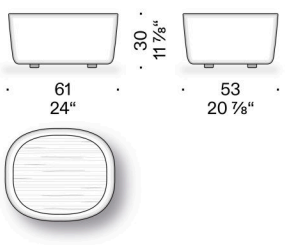

Ripamonti

Design:
KEIJI TAKEUCHI
2020



+ info: https://www.depadova.com/materials.pdf
De Padova srl - info@depadova.it

FAUTEUIL AVEC POUF

Matériaux
Fauteuil

Structure
acier avec sangles élastiques.

Pieds
matière thermoplastique. Ou mécanisme tournant en aluminium.

Rembourrage
mousse de polyuréthane à densité variable et ouate de polyester doublée en velours de polyester. Insert dossier en mousse de polyuréthane. Pour les versions FR (Fire Resistant) sur demande, les matériaux du rembourrage sont conformes aux réglementations.

Coussin d'assise
mousse de polyuréthane à densité variable et ouate de polyester.

Revêtement
revêtement techniquement déhoussable en tissu ou fixe en cuir.

Pouf

Structure
panneaux en multiplis de bouleau (certifié classe E1, CARB P2 / TSCA Title VI) polimex, mousse de polyuréthane à densité variable et ouate de polyester doublé en velours de polyester. Pour les versions FR (Fire Resistant) sur demande, les matériaux de rembourrage sont conformes à la réglementation en vigueur.

Pieds
matière thermoplastique.

Coussin d'assise
mousse de polyuréthane à densité variable et ouate de polyester.

Revêtement
revêtement techniquement déhoussable en tissu ou fixe en cuir.

Dessus pouf en bois
MDF (certifié classe E1, CARB P2 / TSCA Title VI) plaqué en chêne Dark, fini avec une peinture transparente.

Dessus pouf en marbre
marbre traité avec des produits hydrofuges ou fini avec polyester mat.

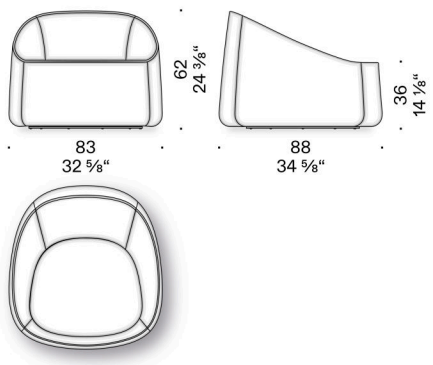

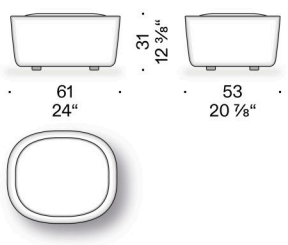

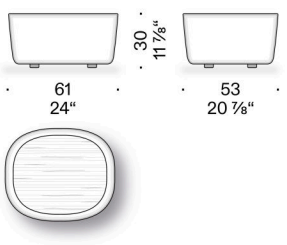

Ripamonti

Design:
KEIJI TAKEUCHI
2020



+ info: https://www.depadova.com/materials.pdf
De Padova srl - info@depadova.it

SESSEL MIT SITZPOUF

Materialien
Sessel

Gestell
Stahl mit elastischen Gurten.

Füße
Thermoplastisches Material. Oder Drehmechanismus aus Aluminium.

Polsterung
Polyurethanschaum unterschiedlicher Dichte und Polyesterwatte mit Überzug aus Polyestersamt. Rückenlehnenstruktur aus Polyurethanschaum. Bei den FR-Versionen (Fire Resistant), die auf Anfrage erhältlich sind, entsprechen die Polstermaterialien den geltenden Bestimmungen.

Sitzkissen
Polyurethanschaum unterschiedlicher Dichte und Polyesterwatte.

Bezug
technisch abnehmbarer Stoffbezug oder fester Lederbezug.

Sitzpouf

Gestell
Paneele in Birkenschichtholz (zertifiziert Klasse E1, CARB P2 / TSCA Title VI), Polimex, Polyurethanschaum unterschiedlicher Dichte und Polyesterwatte mit Überzug aus Polyestersamt. Bei den FR-Versionen (Fire Resistant), die auf Anfrage erhältlich sind, entsprechen die Polstermaterialien den geltenden Bestimmungen.

Füße
thermoplastisches Material.

Sitzkissen
Polyurethanschaum unterschiedlicher Dichte und Polyesterwatte.

Bezug
technisch abnehmbarer Stoffbezug oder fester Lederbezug.

Oberplatte aus Holz
MDF (zertifiziert Klasse E1, CARB P2 / TSCA Title VI) furniert in Eiche Dark, endbehandelt mit transparentem Lack.

Oberplatte aus Marmor
Marmor mit wasserabweisenden Produkten behandelt oder mit mattem Polyester beschichtet.

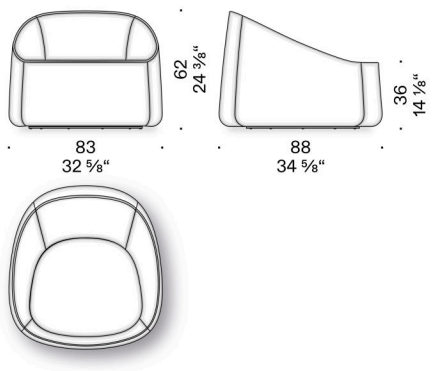

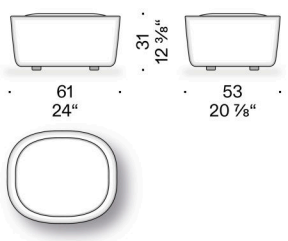

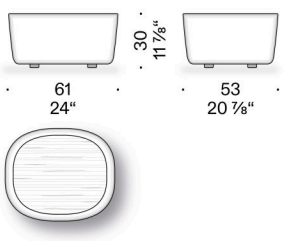

Ripamonti

Design:
KEIJI TAKEUCHI
2020



+ info: https://www.depadova.com/materials.pdf
De Padova srl - info@depadova.it

SILLÓN CON PUF

Materiales
Sillón

Estructura
acero con cinchas elásticas.

Pies
material termoplástico. Tambien mecanismo giratorio en aluminio.

Relleno
espuma de poliuretano de densidad diferente y guata de poliéster tapizadas con terciopelo de poliéster. Inserción respaldo en espuma de poliuretano. Para las versiones FR (Fire Resistant) bajo pedido, los materiales del relleno cumplen con las normativas.

Cojín de asiento
espuma de poliuretano de densidad diferente y guata de poliéster.

Revestimiento
revestimiento técnicamente desenfundable de tejido o fijo de piel.

Puf

Estructura
paneles de multicapa de abedul (certificado clase E1, CARB P2 / TSCA Title VI), polimex, espuma de poliuretano de densidad diferente y guata de poliéster tapizada con terciopelo de poliéster. Para las versiones FR (Fire Resistant) bajo pedido, los materiales del relleno cumplen con las normativas.

Pies
material termoplástico.

Cojín de asiento
espuma de poliuretano de densidad diferente y guata de poliéster.

Revestimiento
revestimiento técnicamente desenfundable de tejido o fijo de piel.

Tablero puf de madera
MDF (certificado clase E1, CARB P2 / TSCA Title VI) chapado en roble Dark, acabado con barniz transparente.

Tablero puf de mármol
mármol tratado con productos repelentes al agua o acabado con poliéster mate.

