

Imera
Elisa Ossino
2020

Letto matrimoniale, queen size e king size

Materiali:
TESTIERA: struttura in legno. Imbottitura in poliuretano espanso a quote differenziate e ovatta di poliestere, rivestito con vellutino di poliestere. Per le versioni FR (Fire Resistant) a richiesta, i materiali dell'imbottitura sono come da normative.
BASE: struttura in acciaio e legno. Rete con doghe in multistrato curvato di faggio. Imbottitura in poliuretano espanso e ovatta di poliestere, rivestito con vellutino di poliestere. Per le versioni FR (Fire Resistant) a richiesta, i materiali dell'imbottitura sono come da normative.
PIEDINI: acciaio verniciato a polvere color canna di fucile o color mattone.
RIVESTIMENTO ESTERNO: rivestimento sfoderabile in tessuto o fisso in pelle o velluto.
KIT PIEDINI RIVESTITI (opzionale): alluminio rivestito in pelle (E Mistral: biscotto). Sottopiede regolabile in materiale termoplastico.

+info:
http://www.depadova.com/materials.pdf

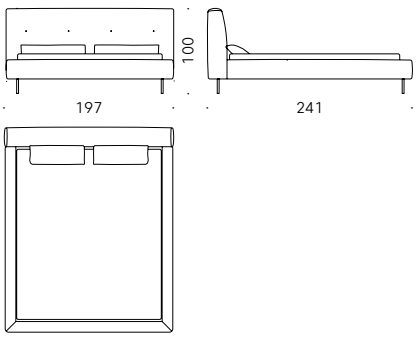

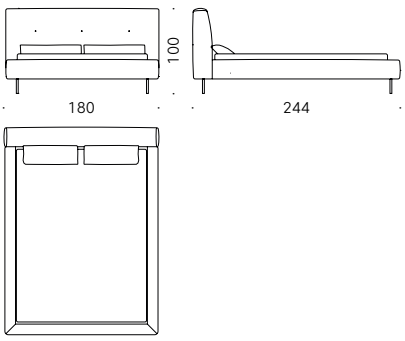

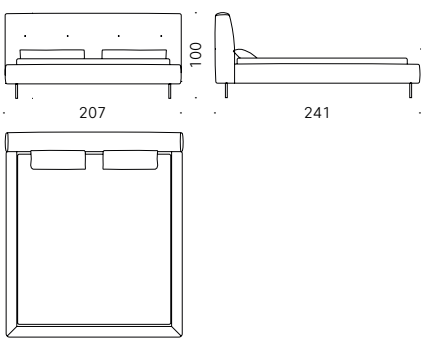

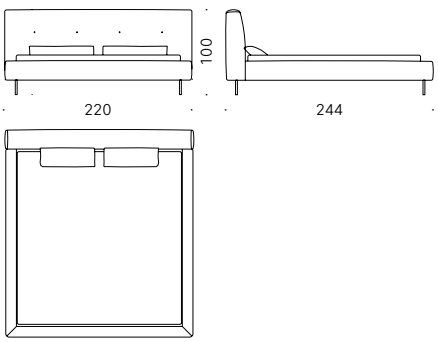



Imera
Elisa Ossino
2020

Double, queen size and king size bed.

Materials:
HEADBOARD: wooden structure. Padding in variable-density polyurethane foam and polyester wadding, covered with light polyester velvet. For the FR (Fire Resistant) versions on request, the filling materials comply with the current regulations.
BASE: structure in steel and wood. Base with slats in bent beech plywood. Padding in variable-density polyurethane foam and polyester wadding covered with light polyester velvet. For the FR (Fire Resistant) versions on request, the filling materials comply with the current regulations.
FEET: powder-coated steel, gun barrel grey or brick red coloured.
EXTERNAL COVER: removable cover in fabric or non-removable in leather or velvet.
SET OF COATED FEET (optional): aluminium coated with leather (E Mistral: biscotto). Thermoplastic adjustable glide foot.

+info:
http://www.depadova.com/materials.pdf

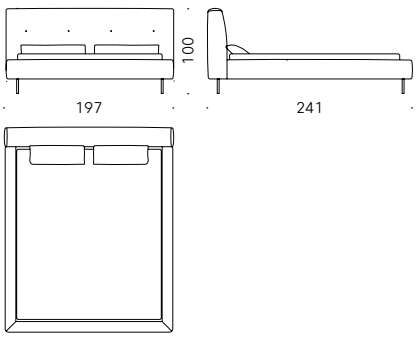

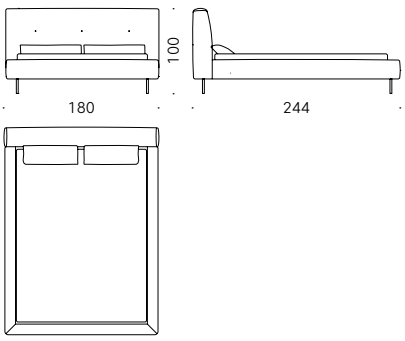

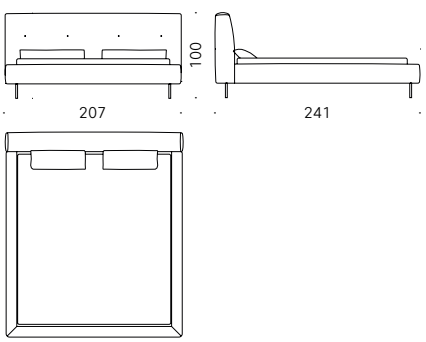

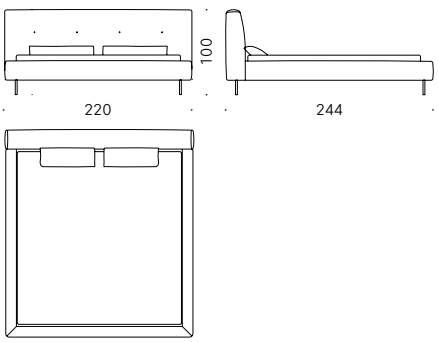



Imera
Elisa Ossino
2020

Lit à deux places, queen size et king size.

Matériaux:
TETE DE LIT: structure en bois. Rembourrage en mousse de polyuréthane à densité variable et ouate de polyester, revêtu avec velours de polyester. Pour les versions FR (Fire Resistant) sur demande, les matériaux du rembourrage sont conformes aux réglementations.
BASE: structure en acier et en bois. Sommier à lattes en multiplis cintré de hêtre. Rembourrage en mousse de polyuréthane et ouate de polyester, revêtue avec velours de polyester. Pour les versions FR (Fire Resistant) sur demande, les matériaux du rembourrage sont conformes aux réglementations.
PIEDS: acier peint à poudre canon de fusil ou brique.
REVÊTEMENT EXTERNE: revêtement déhoussable en tissu ou fixe en cuir ou velours.
JEU PIEDS REVETUS (option): aluminium revêtu en cuir (E Mistral: biscotto). Patin réglable en thermoplastique.

+info:
http://www.depadova.com/materials.pdf

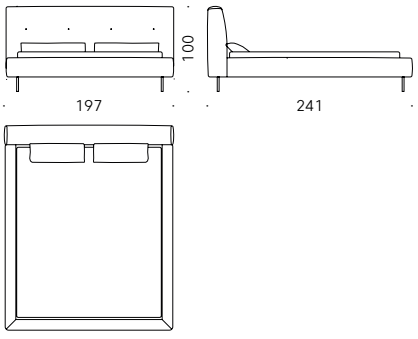

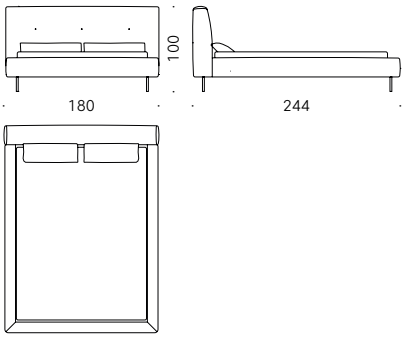

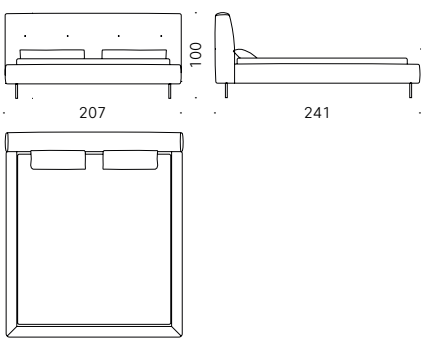

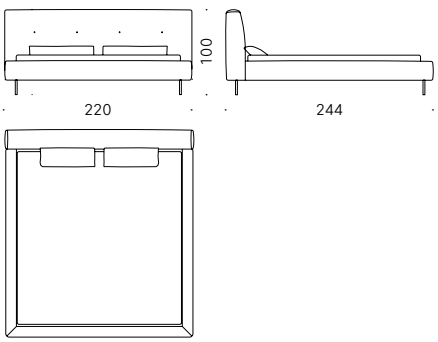



Imera
Elisa Ossino
2020

Doppelbett, Queen Size und King Size.

Materialien:
KOPFENDE: Holzgestell. Polsterung: Polyurethanschaum unterschiedlicher Dichte und Polyesterwatte, mit Überzug aus Polyestersamt. Bei den FR-Versionen (Fire Resistant) entsprechen die Polstermaterialien den geltenden Bestimmungen.
GESTELL: Stahl-und Holzgestell. Latten aus gebogenem Buchenmehrschichtholz. Polsterung aus Polyurethanschaum und Polyesterwatte mit Überzug aus Polyestersamt. Bei den FR-Versionen (Fire Resistant) entsprechen die Polstermaterialien den geltenden Bestimmungen.
FÜSSE: Stahl mit Pulverlackierung, metallgrau oder ziegelrot.
AUSSENBEZUG: abnehmbarer Stoffbezug oder fester Leder-oder Samtbezug.
SET BESCHICHTETER FÜSSE (optional): Aluminium mit Lederbeschichtung (E Mistral: biscotto). Verstellbarer Thermoplast-Gleitfuß.

+info:
http://www.depadova.com/materials.pdf

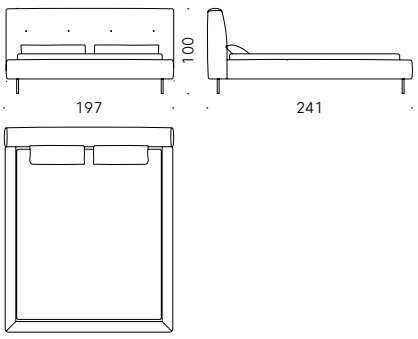

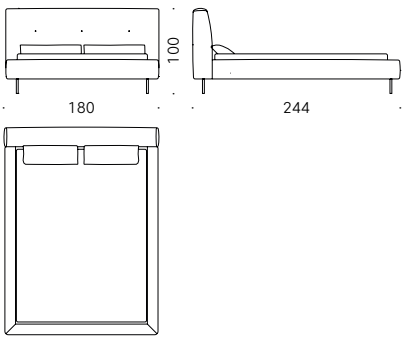

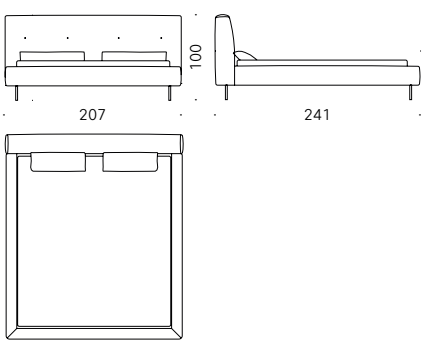

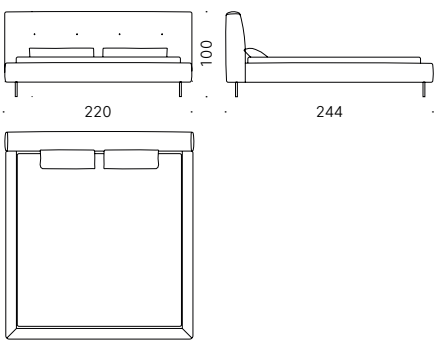



Imera
Elisa Ossino
2020

Cama matrimonial, queen size y king size

Materiales:
CABECERO: estructura de madera. Relleno de espuma de poliuretano de densidad diferente y guata de poliéster, revestida con terciopelo de poliéster. Para las versiones FR (Fire Resistant) bajo pedido, los materiales del relleno cumplen con las normativas.
BASE: estructura de acero y madera. Somier de láminas de multicapa curvada de haya. Relleno de espuma de poliuretano y guata de poliéster, revestido con terciopelo de poliéster. Para las versiones FR (Fire Resistant) bajo pedido, los materiales del relleno cumplen con las normativas.
PIES: acero pintado en polvo color gris plomo o color ladrillo.
REVESTIMIENTO EXTERNO: revestimiento desenfundable de tejido o fijo de piel o terciopelo.
KIT PATAS REVESTIDAS (opcional): aluminio revestido en piel (E Mistral: biscotto). Plantilla ajustable en material termoplastico.

+info:
http://www.depadova.com/materials.pdf

